# INSTRUKTIONSBOK

## HD0420/HD0425

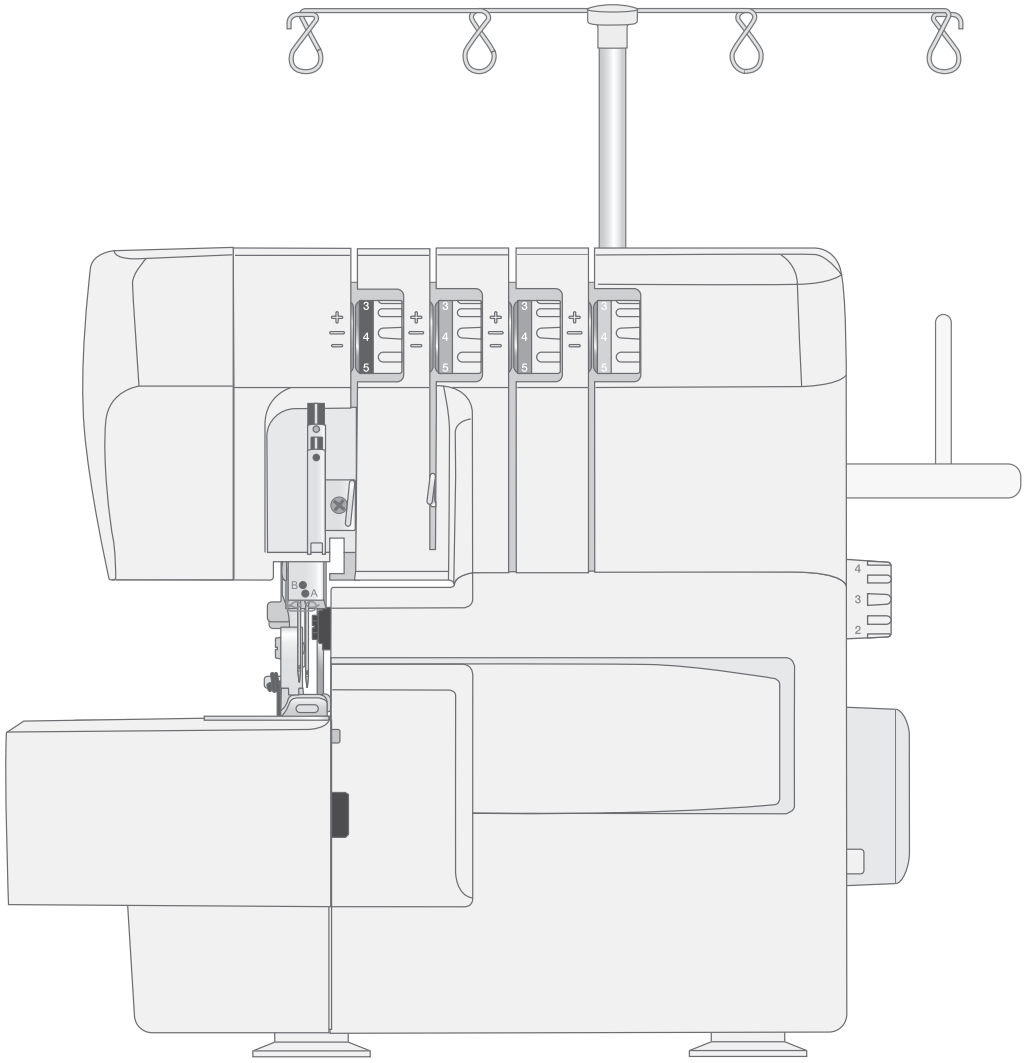

SINGER®

*För symaskiner och overlockmaskiner för hemmabruk*

# VIKTIGA SÄKERHETSFÖRESKRIFTER

Läs igenom alla instruktioner innan du börjar använda den här symaskinen.

När du använder elektriska apparater är det viktigt att du alltid vidtar nödvändiga säkerhetsåtgärder, bland annat följande:

Förvara instruktionerna på ett lämpligt ställe nära maskinen. Överlämna även instruktionerna om maskinen övergår i någon annans ägo.

Denna maskin är avsedd att användas av vuxna. Maskinen får användas av barn på 8 till 12 år och av personer med nedsatt fysisk, sensorisk eller psykisk förmåga samt personer utan erfarenhet och kunskap om det sker under tillsyn av en vuxen och de har fått instruktioner om hur maskinen används på ett säkert sätt och är väl inbegripna med eventuella risker. Rengöring och underhåll av maskinen får inte utföras av barn utan tillsyn. Det är inte tillåtet att leka med maskinen. Barn under 8 år får inte använda maskinen.

# FARA – SÅ HÄR MINSKAR DU RISKEN FÖR ELSTÖTAR:

- Symaskinen får aldrig lämnas utan uppsikt när den är inkopplad. Den elektriska kontakten, som maskinen är ansluten till, skall vara enkel att komma åt. Dra alltid ur sladden ur eluttaget så snart du har sytt färdigt eller om du ska rengöra maskinen eller när du öppnar någon lucka, smörjer och underhåller maskinen så som anges i bruksanvisningen.

# VARNING – SÅ HÄR MINSKAR DU RISKEN FÖR BRÄNNSKADOR, BRAND, ELEKTRISKA STÖTAR OCH ANDRA PERSONSKADOR:

- Symaskinen får aldrig användas som leksak. Var extra uppmärksam när maskinen används av eller i närheten av barn.
- Använd symaskinen endast på det sätt som beskrivs i den här bruksanvisningen. Använd endast tillbehör som rekommenderas av tillverkaren och som anges i den här bruksanvisningen.
- Använd aldrig symaskinen om sladden eller stickkontakten skadats, om den inte fungerar ordentligt, om du har tappat den eller skadat den eller om du har tappat den i vatten. Lämna in symaskinen hos närmaste auktoriserade återförsäljare eller servicecenter för genomgång, reparation och elektriska eller mekaniska justeringar.
- Använd aldrig symaskinen om något av luftintagen är blockerat. Symaskinens och fotpedalens ventilationsöppningar måste hållas fria från ludd, damm och lösa tygbitar.
- Håll fingrarna borta från rörliga delar. Var extra försiktig i området runt symaskinsnålen.
- Använd alltid rätt stygnplåt. Fel stygnplåt kan medföra att nålen bryts.
- Använd aldrig böjda nålar.
- Dra aldrig tyget framåt eller bakåt när du syr, eftersom nålen då kan böjas så mycket att den går av.
- Använd skyddsglasögon.
- Stäng av symaskinen (”0”) varje gång du ska göra något i området runt nålen, till exempel trä nålen, byta nål, byta undertråd eller byta pressarfot.
- Släpp aldrig ner eller för in något föremål i någon öppning.
- Använd inte symaskinen utomhus.
- Använd aldrig symaskinen i utrymmen där aerosolprodukter (spray) används eller där syrgas hanteras.
- När du ska stänga av maskinen vrider du alla reglage till avstängt läge (”0”) och drar sedan ur stickkontakten ur vägguttaget.
- Håll aldrig i sladden när du ska dra ur stickkontakten, utan håll och dra alltid i själva stickkontakten.
- Maskinen manövreras med hjälp av fotpedalen. Placera inga andra föremål på fotpedalen.
- Symaskinen får inte användas om den har blivit blöt.
- Om LED-lampan skadas eller går sönder måste den bytas hos närmaste auktoriserade återförsäljare eller servicecenter, eller annan auktoriserad reparatör.
- Om fotpedalens sladd skadas måste den bytas hos närmaste auktoriserade återförsäljare eller servicecenter, eller annan auktoriserad reparatör.
- Använd endast den externa strömförsörjningsenhet (om tillämpligt), fotpedal och nätsladd som medföljer maskinen. Inga andra får användas. Om de har skadats eller försvunnit ska de bytas ut mot likadana. Byten genomförs av närmaste auktoriserade återförsäljare eller servicecenter, eller hos en annan auktoriserad reparatör för säkerhet och för att undvika fara.

*Endast overlockmaskiner:*

- Använd inte maskinen om knivskyddet eller täcksömsbordet inte är korrekt monterat.
- **VARNING!** Din maskin har rörliga delar. Stäng av maskinen före service och underhåll för att minska risken för skador. Stäng luckan innan du använder maskinen.

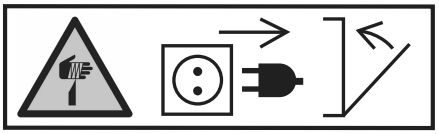

# SPARA DE HÄR INSTRUKTIONERNA

# Information om interferens enligt Federal Communication Commission (FCC)

**For the USA and Canada**

| | |
|---|---|
| Ansvarig part: | Singer Sourcing Limited LLC<br>300 2nd Ave. S, Suite 300, Nashville, TN 37201, USA |
| Produktnamn: | SINGER® Heavy Duty 0420™/0425™ symaskin för hemmabruk |

Den här enheten överensstämmer med avsnitt 15 i FCC-reglerna. Användning är tillåten med beaktande av följande två villkor: 1) Enheten får inte orsaka skadlig interferens och 2) enheten måste tåla eventuell interferens från annan utrustning, inklusive störningar som kan orsaka oönskad aktivering.

För att uppfylla kraven avseende radiofrekvent exponering bör ett avstånd på minst 20 cm hållas mellan enheten och personer under drift. För att säkerställa överensstämmelse bör inte utrustningen användas vid ett närmare avstånd. Den inbyggda antennen som används för denna sändare får inte placeras tillsammans med någon annan antenn eller sändare.

Denna utrustning har testats och befunnits uppfylla gränserna för en digital enhet av klass B i enlighet med avsnitt 15 av FCC-reglerna. Dessa gränser är satta för att ge ett rimligt skydd mot skadlig interferens när utrustningen används i ett bostadsområde. Utrustningen genererar, använder och kan utstråla radiofrekvent energi och kan, om den inte installeras och används i enlighet med tillverkarens instruktioner, orsaka interferens som stör radiokommunikation. Det finns dock ingen garanti för att interferens inte kommer att förekomma i en viss installation. Om utrustningen orsakar interferens som stör radio- eller tv-mottagning (vilket kan fastställas genom att utrustningen slås av och på) ska du försöka eliminera interferensen genom att vidta någon av följande åtgärder:

- Rikta om eller flytta mottagningsantennen.
- Öka avståndet mellan utrustningen och mottagaren.
- Anslut utrustningen till ett vägguttag som tillhör en annan krets än den mottagaren är ansluten till.
- Rådgör med en auktoriserad SINGER®-återförsäljare eller en erfaren radio/tv-tekniker.

Den medföljande gränssnittskabeln ska användas för att säkerställa överensstämmelse med gränsvärdena för digitala enheter av klass B.

⚠ *Eventuella ändringar eller modifieringar som inte uttryckligen har godkänts av den ansvariga parten kan upphäva användarens rätt att använda utrustningen.*

# INNEHÅLL


## INLEDNING ..... 1
Maskinöversikt ..... 1
Maskinens framsida ..... 1
Griparområde ..... 2
Nålområde ..... 2
Tillbehör ..... 2

## FÖRBEREDELSER ..... 3
Packa upp maskinen ..... 3
Ansluta fotpedalen och nätsladden ..... 3
Teleskopisk trådledare ..... 4
Montera trådhållaren ..... 4
Öppna och stänga frontluckan ..... 5
Använda friarmen / Ta bort sybordet ..... 5
Pressarfotsspak ..... 6
Byta pressarfot ..... 6
Nålinformation ..... 7
Kontrollera nålarna ..... 7
Byta nålarna ..... 7
Övre knivposition ..... 8
Omvandlare för övre gripare ..... 8
Rattar för att ställa in trådspänning ..... 9
Stygntunga ..... 9

## TRÄDNING ..... 10
Allmän information om trädning ..... 10
Vilken nål och tråd ska du använda för vilket tyg? ..... 10
Byta tråd ..... 11
Trä den övre griparen ..... 12
Trä den nedre griparen ..... 13
Trä höger nål ..... 14
Trä vänster nål ..... 15

## SÖMMAR OCH SÖMNADSTEKNIKER ..... 16
Sömöversikt ..... 16
Symbolförklaring ..... 16
4-trådig overlock ..... 16
3-trådig overlock, bred (och smal) ..... 16
3-trådig smal kantsöm ..... 17
3-trådig vikt overlocksöm, bred ..... 17
3-trådig flatlock, bred (och smal) ..... 17
3-trådig rullfåll ..... 17
2-trådig overlocksöm, bred (och smal) ..... 18
2-trådig vikt overlocksöm, bred (och smal) ..... 18
2-trådig rullfåll ..... 18
Börja sy ..... 19
Fästa trådkedjan ..... 19
Sprätta upp sömmarna ..... 21
Sömmar med band ..... 21
Rynkning med differentialmatning ..... 21
Sy hörn ..... 22
Sy rullfåll ..... 23
3-trådig rullfåll (A)/smal kantsöm (B) ..... 23
2-trådig rullfåll (C) ..... 23
Sy flatlock ..... 24
Standardflatlock, bred (B) ..... 24
Dekorativ flatlocksöm, bred (C) ..... 24
Omvänd flatlock (D) ..... 24

## SÖMINSTÄLLNINGAR ..... 25
Pressarfotstryck ..... 25
Differentialmatning ..... 25
Sömlängd ..... 26
Stygnbredd ..... 26
Justering med hjälp av nålposition ..... 26
Justering med hjälp av skärbreddsratten ..... 26
Ställa in trådspänningen ..... 27
Rätt trådspänning ..... 27
Trådspänning övre gripartråd ..... 27
Trådspänning nedre gripartråd ..... 27
Trådspänning vänster nåltråd ..... 27
Trådspänning höger nåltråd ..... 27

## UNDERHÅLL ..... 28
Rengöring ..... 28
Smörjning ..... 28
Byta den fasta underkniven ..... 28
Förvaring ..... 29
Underhåll ..... 29
Felsökning ..... 29
Tekniska specifikationer ..... 31

# INLEDNING

## Maskinöversikt

### Maskinens framsida

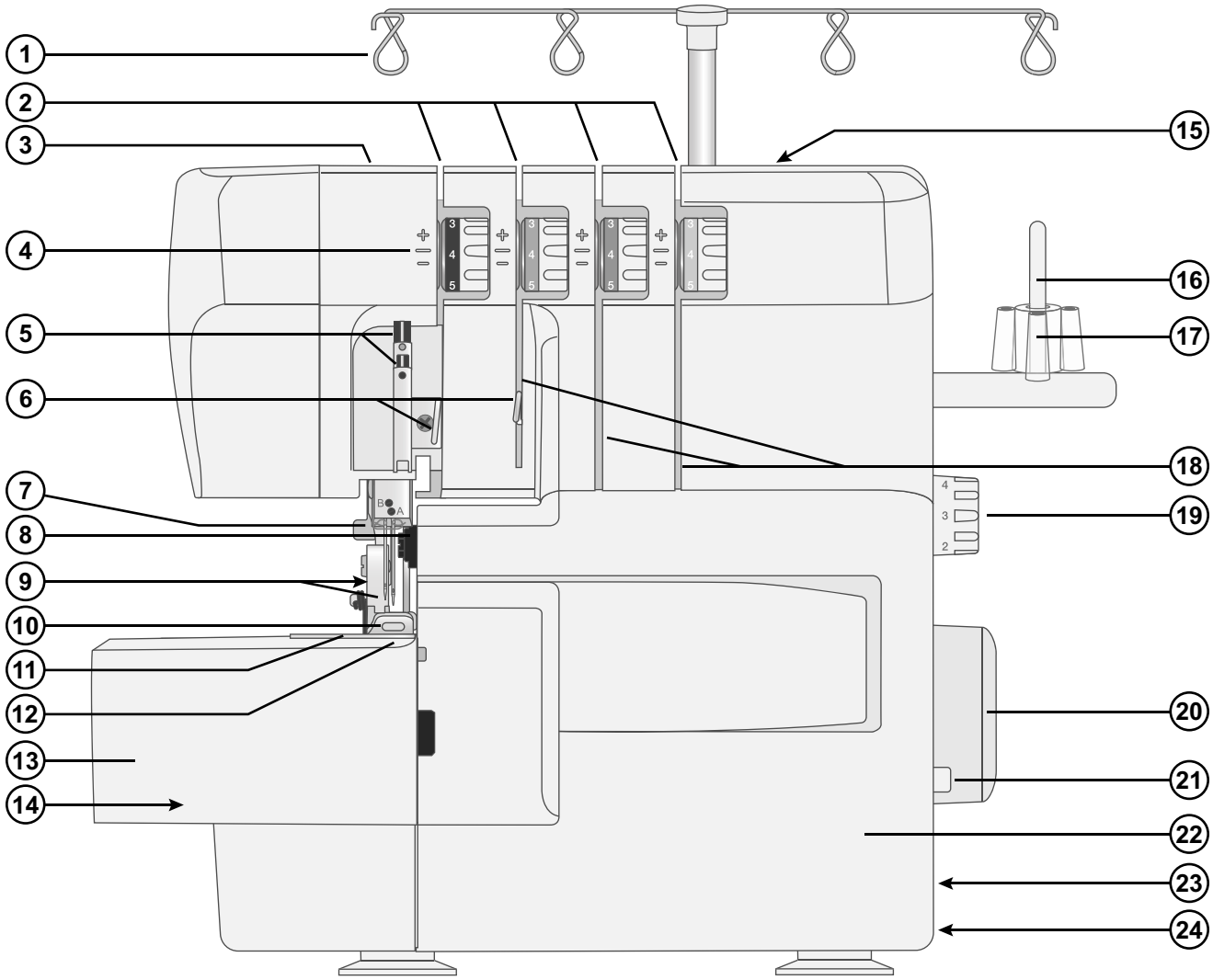


1. Teleskopisk trådhållare
2. Förtrådsspänning
3. Ratt för inställning av pressarfotstryck
4. Trådspänningsrattar

   Övertrådsspänning, vänster nål – orange
   Övertrådsspänning, höger nål – blå
   Trådspänning, nedre gripartråd – grön
   Trådspänning, övre gripartråd – röd
5. Trådvägar (nåltrådar)
6. Trådledare (nåltrådar)
7. Pressarfotsspak
8. Vred för övre kniv (sitter bakom frontluckan)
9. Spak för att lossa pressarfoten och pressarfotsfäste
10. Pressarfot
11. Stygnplåt
12. Indikator för skärbredd
13. Sybord
14. Friarm (ta bort sybordet för att komma åt den)
15. Handtag
16. Trådhållarplatta och trådrullehållare
17. Trådstöd
18. Trådledare
19. Stygnlängdsratt
20. Handhjul
21. Reglage för differentialmatning
22. Frontlucka
23. Strömbrytare
24. Uttag för fotpedal och nätsladd

## Griparområde

1. Övre kniv
2. Matartänder
3. Stationär kniv
4. Reglage för stygntunga
5. Skärbreddsratt
6. Trådledare för nedre gripartråd (gröna markeringar)
7. Vred för övre kniv
8. Stygntunga
9. Nedre gripare
10. Övre gripare
11. Trådledare för övre gripartråd (röda markeringar)

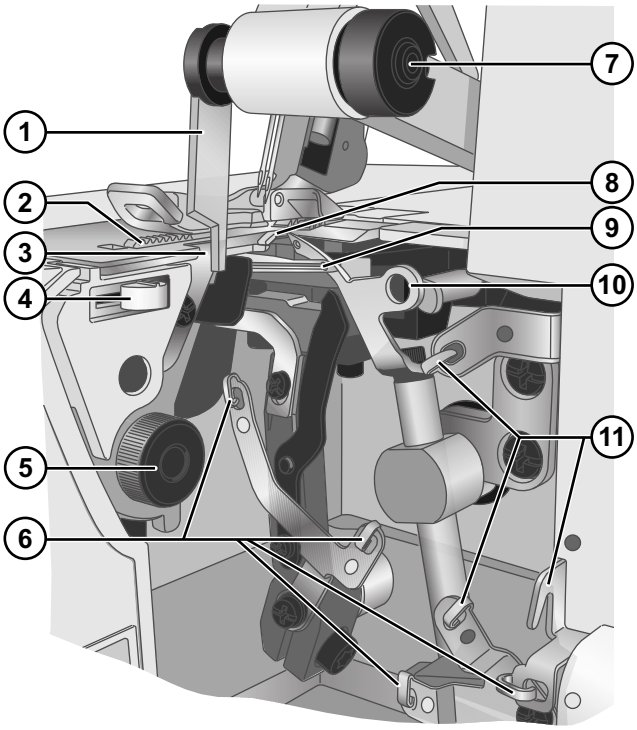


## Nålområde

1. Skruv för höger nål
2. Skruv för vänster nål
3. Överrådsledare

*Obs! När du använder två nålar sitter vänsternålen något högre än högernålen (de ska inte vara i jämnhöjd).*

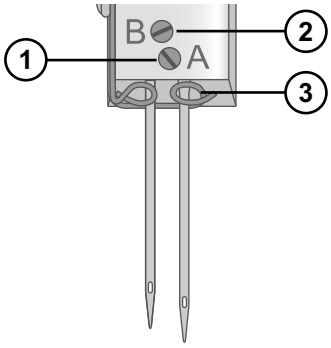


## Tillbehör

1. Trådstöd x 4
2. Borste
3. Skruvmejsel
4. Pincett
5. Olja
6. Knivblad till den fasta kniven
7. Omvandlare för övre gripare
8. Nålpaket (inte avbildad)
9. Fotpedal (ej på bild)
10. Mjukt dammskydd (inte avbildat)
11. Trådhållare med fästskruv (visas ej på bilden)

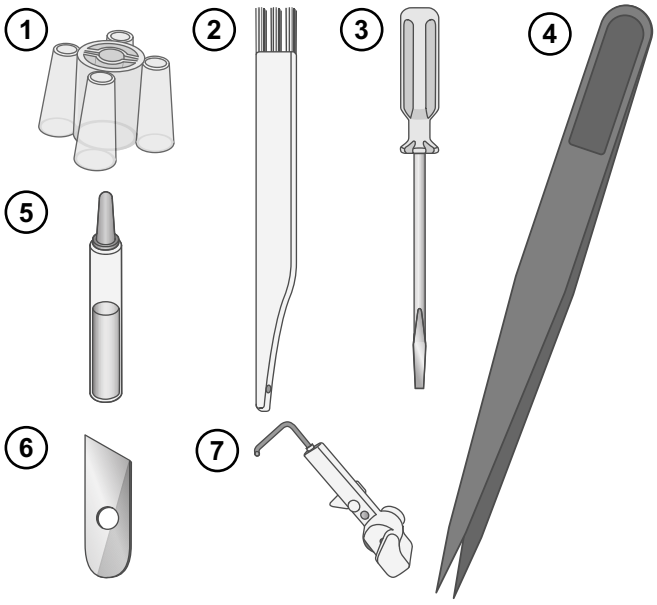

# FÖRBEREDELSER

## Packa upp maskinen

När du har lyft ut maskinen ur lådan och tagit bort allt förpackningsmaterial torkar du av maskinen, särskilt området runt nålen och stygnplåten för att avlägsna all eventuell olja innan du börjar sy.

*Obs! Din Heavy Duty 0420™/0425™-symaskin ger bäst sömnadsresultat vid normal rumstemperatur. Extremt höga och låga temperaturer kan påverka sömnadsresultatet.*

## Ansluta fotpedalen och nätsladden

Fotpedalen och nätsladden hittar du bland tillbehören.

*Obs! Rådfråga en kvalificerad elektriker om du inte vet hur du ansluter maskinen till eluttaget. Dra ur nätsladden när du inte använder maskinen.*

*Obs! Innan fotpedalen ansluts ska du kontrollera att den är av typ "HKT7/HKT72C/HKT7-2" (se fotpedalens undersida).*

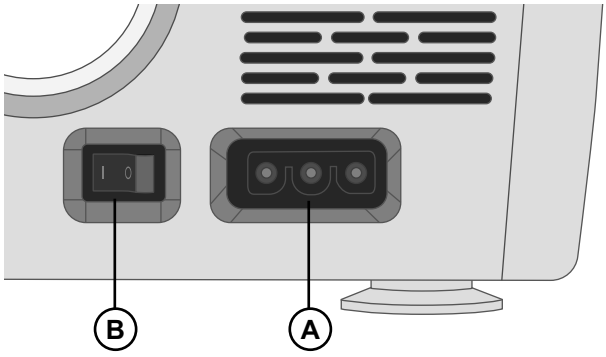


Innan du ansluter maskinen till eluttaget ska du kontrollera att spänningen är densamma som den som anges på plåten på maskinen undersida. Specifikationerna varierar mellan olika länder.

- Anslut nätsladden till det bakre uttaget längst ner till höger på maskinen (A). Sätt kontakten i vägguttaget.
- Tryck strömbrytaren (B) till I-läget för att slå på strömmen och belysningen.

Trampa på fotpedalen för att börja sy. Med fotpedalen kan du också anpassa sömnadshastigheten. Ju hårdare du trampar, desto snabbare syr maskinen. När du vill sluta sy lyfter du foten från fotpedalen.

Du stänger av maskinen genom att sätta strömbrytaren på "O".

*Obs! När frontluckan är öppen är säkerhetsspärren aktiverad och det går inte att sy med maskinen, även om fotpedalen trampas ned.*

# Teleskopisk trådledare

## Montera trådhållaren

Trådhållaren är inte monterad på maskinen vid leverans, utan ligger löst i förpackningen. Montera trådhållaren enligt anvisningarna nedan.

Placera maskinen med baksidan mot dig.

För in knoppen på trådhållaren (A) i skåran (B) på maskinens baksida.

Skruva fast trådhållarens skruv i hålet på trådhållarplattan (C).

Dra ut den teleskopiska trådhållaren helt och vrid den sedan något tills den klickar på plats.

Placera trådrullarna eller trådkonerna på trådstöden på trådrullehållaren.

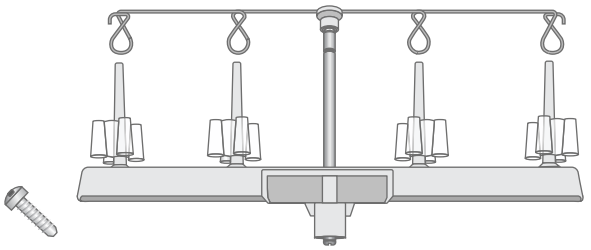

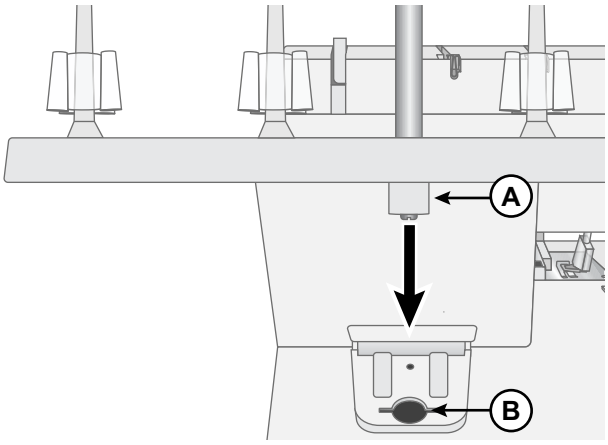


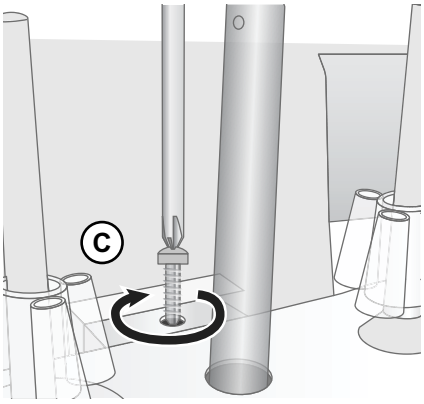

## Öppna och stänga frontluckan

*Öppna frontluckan*
Skjut först luckan åt höger så långt det går (1) och fäll sedan ner den mot dig (2).

*Stänga frontluckan*
Dra först luckan uppåt och skjut den sedan åt vänster tills den låses fast.

*Obs! Frontluckan har en säkerhetsspärr som innebär att du inte kan sy med maskinen när luckan är öppen.*

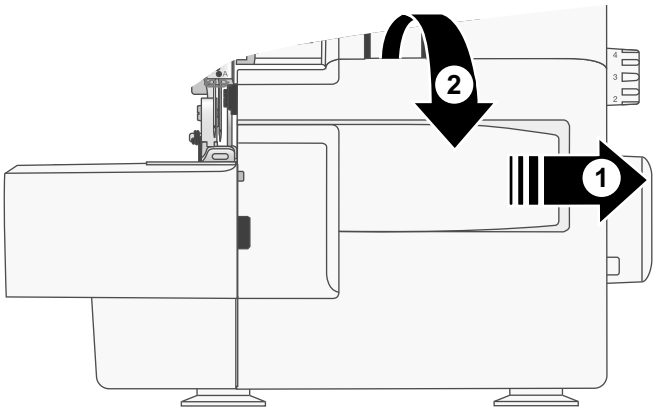


## Använda friarmen / Ta bort sybordet

Ta bort sybordet om du vill använda friarmen. Friarmen är praktisk när du syr byxben och andra mindre delar på exempelvis barnkläder.

*Ta bort sybordet*
På sybordets undersida finns en hake som håller sybordet på plats. Tryck in haken mot maskinen (1) för att lossa sybordet. Dra samtidigt sybordet åt vänster för att ta bort det (2).

*Montera sybordet*
Sätt sybordet runt friarmen. Passa in sybordets utskjutande delar med motsvarande spår på maskinen. Tryck sybordet mot maskinen så att det klickar fast.

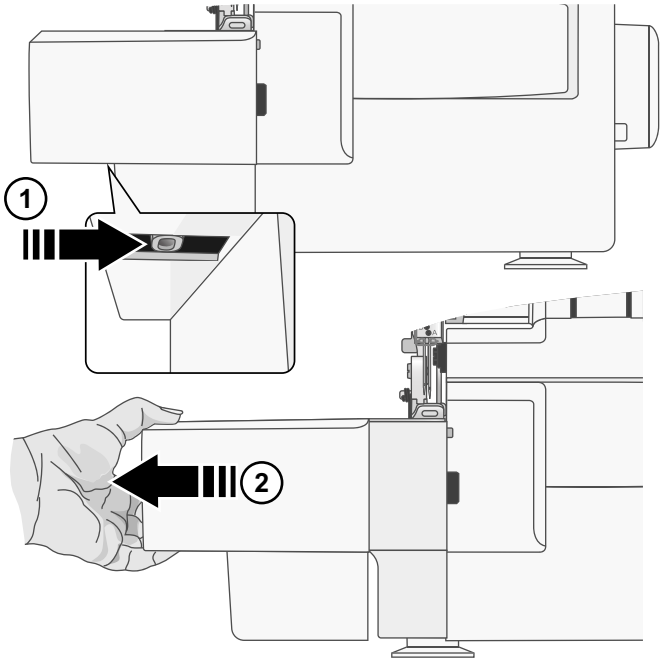


Inuti sybordet finns ett utrymme som kan användas för förvaring av tillbehör.

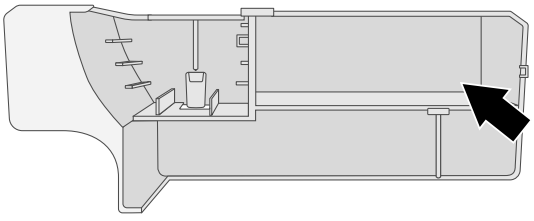

## Pressarfotsspak

Höj och sänk pressarfoten med pressarfotsspaken som sitter bakom pressarfoten.

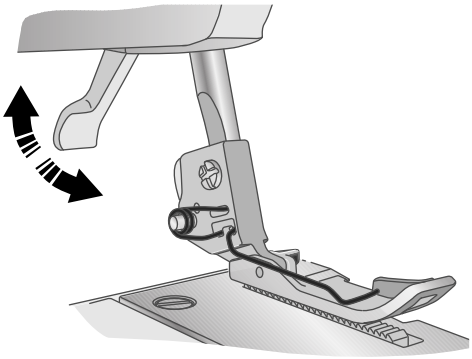

## Byta pressarfot

⚠ *Stäng av huvudströmbrytaren och dra ut maskinens elsladd.*

1. Höj pressarfoten.
2. Vrid handhjulet mot dig tills nålarna är i det högsta läget.
3. Tryck på knappen på pressarfotsfästets baksida (A) så att pressarfoten lossnar.
4. Placera den nya pressarfoten med stiftet (B) precis under spåret på fästet (C) och sänk pressarfoten. Tryck på knappen på pressarfotsfästets baksida (A) så att pressarfoten klickar på plats.

*Obs! Tillbehörsfötter medföljer ej.*

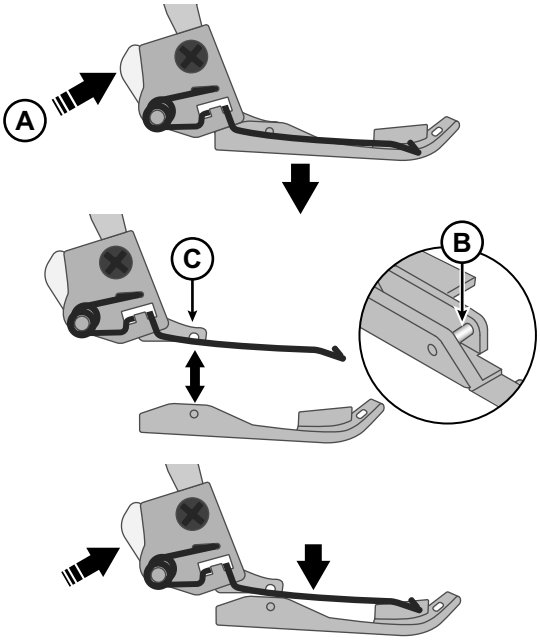

## Nålinformation

För denna overlockmaskin används nål med platt skaft, vilket förhindrar att nålen sätts fast åt fel håll.

Använd SINGER® overlocknålar av typen EL x 705 i storlekarna 100/16, 90/14 och 80/12. En förpackning med nålar i storlek 90/14 medföljer maskinen.

Läs mer om när de olika nålstorlekarna ska användas på sidan 10.

Du kan sy med en eller två nålar beroende på vilken söm du ska använda.

### Kontrollera nålarna

För att se till att nålen inte är böjd placerar du den platta sidan av nålen på något plant (stygnplåt, glas osv.). Mellanrummet mellan nålen och den plana ytan ska vara jämnt. Använd aldrig en böjd eller trubbig nål.

## Byta nålarna

*Stäng av huvudströmbrytaren och dra ut maskinens elsladd.*

6-8

Byt nål ofta. Nålar bör som regel bytas ut efter 6–8 timmar sömnad.

1. Vrid handhjulet mot dig tills nålarna är i det högsta läget.

   Lossa, men ta inte bort, nålskruven med skruvmejseln medan du håller i nålarna.

   Ta bort den valda nålen.

2. Håll den nya nålen så att den platta ytan är riktad bakåt.

   Sätt in nålen i nålhållaren så långt det går.

   *Obs! Vi rekommenderar att du använder hålet i borsten för att hålla i nålen.*

   Dra åt nålskruven ordentligt med skruvmejseln.

*Obs! Se till att inte dra åt skruven alltför hårt eftersom det kan skada nålhållaren.*

*Obs! När du bara använder en nål ska du dra åt övriga nålskruvar lätt. Detta är för att förhindra att nålskruvarna trillar ur.*

*Obs! När du använder båda nålarna sitter vänsternålen något högre än högernålen (de ska inte vara i jämnhöjd som en tvillingnål).*

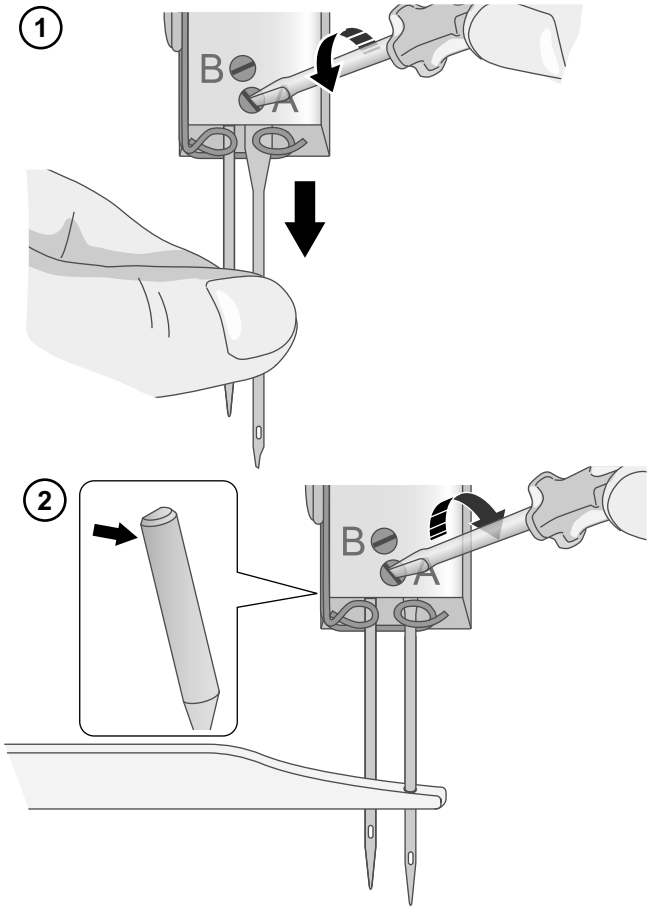

## Övre knivposition

*Stäng av huvudströmbrytaren och dra ut maskinens elsladd.*

*Obs! Den övre kniven ska alltid vara i arbetsläge när du syr eftersom maskinen måste skära av allt överflödigt tyg för att kunna forma sömmen över tygets kant. Ett undantag är när du syr dekorativa flatlocksömmar. Då ska den övre trådkniven kopplas ur.*

***Koppla ur den övre kniven***

Vrid handhjulet mot dig tills den övre kniven höjs till högsta läget. Öppna frontluckan.

1. Skjut knivhållaren åt höger så långt det går.
2. Vrid vredet bort från dig tills kniven klickar fast i urkopplat vågrätt läge (A).

*Obs! Om kniven fastnar i lodrätt läge, vrid handhjulet mot dig tills kniven går förbi maskinens övre del. Fortsätt att vrida kniven till vågrätt läge.*

***Aktivera den övre kniven***

Vrid handhjulet mot dig tills den övre kniven höjs till högsta läget. Öppna frontluckan.

3. Aktivera den övre kniven genom att trycka vredet åt höger.
4. Vrid vredet bort från dig tills kniven klickar på plats i skärläge.

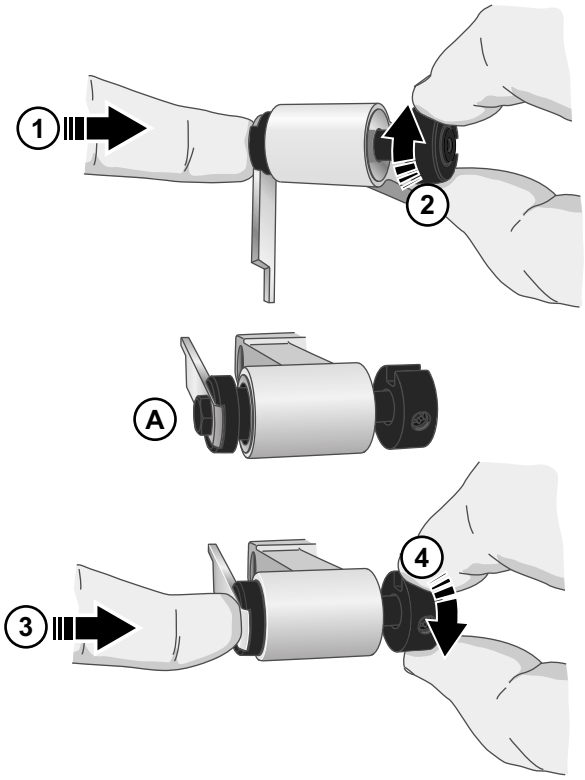


## Omvandlare för övre gripare

Trä bara den nedre griparen vid sömnad av 2-trådiga sömmar. När omvandlaren för den övre griparen är monterad fångar den upp den nedre gripartråden och leder den till rätt position i förhållande till nålen/nålarna.

***Montera omvandlaren till den övre griparen***

1. Öppna frontluckan.
2. Vrid handhjulet mot dig så att den övre griparen hamnar i det lägsta läget.
3. För in omvandlarens spets (A) i hålet (B) på den övre griparen.
4. Placera upphöjningen (C) så att den kommer i kontakt med griparens överkant.
5. Tryck försiktigt omvandlarens spets bakåt och för in omvandlarens vassa spets bakifrån in i ögat (D) på den övre griparen.

***Ta bort omvandlaren för den övre griparen***

Tryck försiktigt spetsen på omvandlaren bakåt och ta bort den vassa spetsen från den övre griparens öga. Ta bort omvandlaren genom att dra ut den.

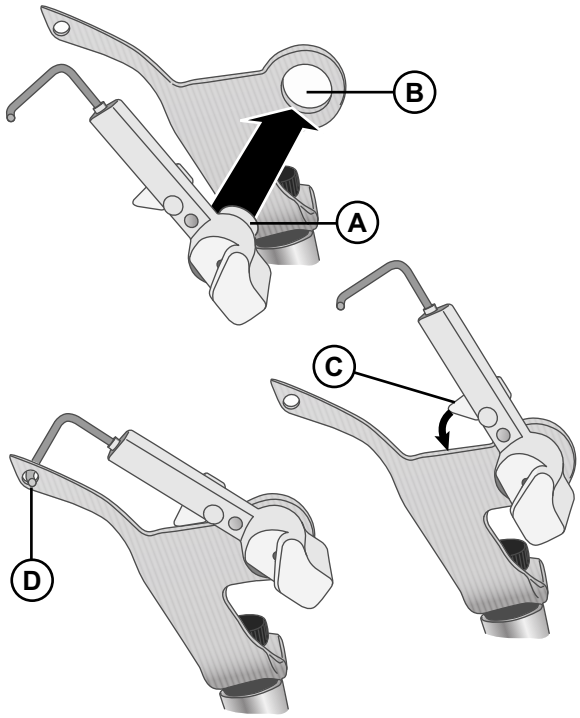

## Rattar för att ställa in trådspänning

Rekommenderad trådspänning anges för respektive söm, men kan behöva finjusteras beroende på:

- tygets typ och tjocklek
- trådens tjocklek, typ och fiberinnehåll.

Trådspänningen kan justeras individuellt för varje tråd. För bästa resultat bör trådspänningen justeras i små steg. Flytta trådspänningsratten mot plustecknet om du vill öka trådspänningen och mot minustecknet om du vill minska trådspänningen. Provsy alltid på en restbit av tyget innan du börjar sy själva projektet. Mer information om hur du justerar trådspänningen finns på sidan 27.

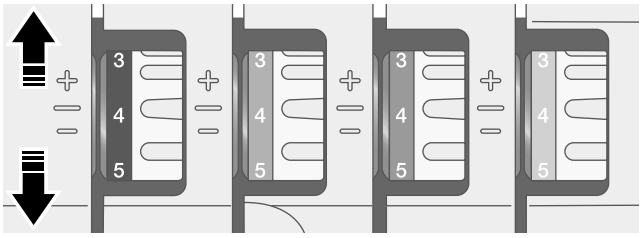


## Stygntunga

Stygntungan (A) används för att stabilisera tygkanten när stygnen bildas. Stygntungan ska vara aktiv vid all standardoverlocksömnad (1). Stygntungan aktiveras när reglaget för stygntungan (B) står på "S".

När du ska sy rullfåll måste du dra tillbaka stygntungan. Det gör du genom att flytta stygntungans reglage (B) mot dig till läge ”R” (2).

När du flyttar reglaget för stygntungan, se till att trycka reglaget så långt det går åt varje håll.

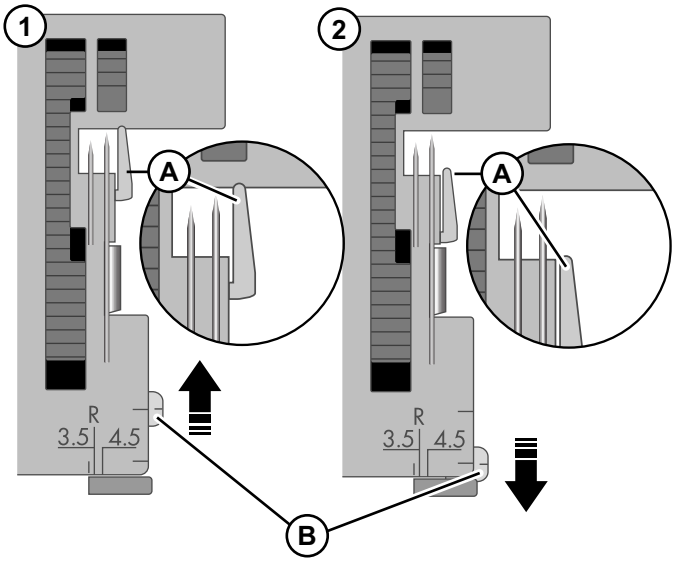

# TRÄDNING

## Allmän information om trädning

På frontluckans insida finns ett färgkodat schema för snabbreferens (se bilden till höger). Börja alltid med att trä griparna. Trä sedan nålarna från höger till vänster (i den ordning som anges nedan).

1. Övre gripare – röd
2. Nedre gripare – Grön
3. Höger nål – Blå
4. Vänster nål – Orange

*Obs! Höj upp pressarfoten och ställ in trådspänningen på noll så går det lättare att trä maskinen. På så vis "öppnas" trådspänningsskivorna och det går lättare att trä. Glöm inte att ställa in den trådspänning som rekommenderas för respektive söm innan du börjar sy. Se Sömöversikt, sidan 16.*

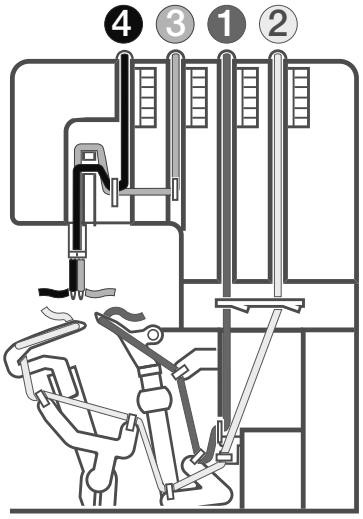


### Viktigt:

**Om trådarna går av när du syr trär du om alla trådvägar i den ordning som anges nedan.**

**1. Dra ut tråden ur nålen/nålarna**

**2. Dra ut tråden ur den övre och nedre griparen**

**3. Trä den övre griparen**

**4. Trä den nedre griparen**

**5. Trä nålen/nålarna från höger till vänster.**

*Obs! På bilden till höger visas hur trådarna löper när maskinen är korrekt trädd och handhjulet vrids ett helt varv.*

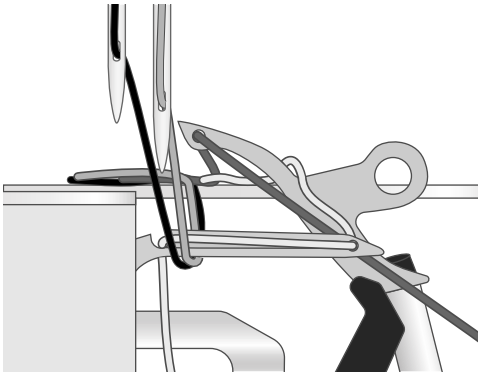

## Vilken nål och tråd ska du använda för vilket tyg?

| | | |
|---|---|---|
| *Tunna tyger*<br>(voile, crêpe, georgette etc.) | *Normala tyger*<br>(bomull, ull, satin etc.) | *Kraftiga tyger*<br>(denim, jersey, tweed etc.) |
| *Nålar*<br>nålar i storlek 12/80 som passar för overlockmaskiner (SINGER® overlocknålar nr 2022) | *Nålar*<br>nålar i storlek 14/90 som passar för overlockmaskiner (SINGER® overlocknålar nr 2022) | *Nålar*<br>nålar i storlek 16/100 som passar för overlockmaskiner (SINGER® overlocknålar nr 2022) |
| *Tråd*<br>Tråd som lämpar sig för overlockmaskiner | | |

## Byta tråd

Här beskrivs ett enkelt sätt att byta tråd:

1. Klipp av tråden nära trådrullen, bakom ledarna på den teleskopiska trådhållaren.
2. Ta bort trådrullen och sätt den nya trådrullen på trådrullehållaren.
3. Knyt ihop änden på den nya tråden med änden på den gamla tråden. Klipp av trådändarna till ca 2–3 cm längd och kontrollera att knuten håller genom att dra hårt i båda trådarna.
4. Höj upp pressarfoten och ställ in trådspänningen på noll.
5. Dra trådarna genom maskinen en åt gången tills knutarna sitter framför nålen. Om trådarna inte glider igenom obehindrat kontrollerar du att de inte har trasslat sig i trådledarna eller i öglan under trådhållaren.
6. Klipp av tråden bakom knuten och trä nålen.

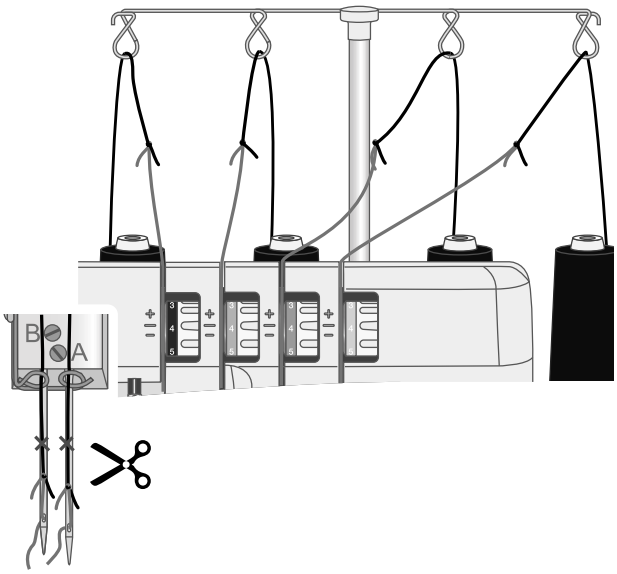

## Trä den övre griparen

*(Röd)*

När du trär den övre griparen följer du den trådväg som är markerad med en röd prick.

- Höj upp pressarfoten och ställ in trådspänningen på noll så går det lättare att trä maskinen. På så vis ”öppnas” trådspänningsskivorna och det går lättare att trä. Glöm inte att ställa in den trådspänning som rekommenderas för respektive söm innan du börjar sy. Se Sömöversikt, sidan 16.
- Öppna frontluckan. Vrid handhjulet mot dig tills den övre griparen nästan nått det övre läget. Det finns ingen exakt position som griparna måste placeras i, men det går lättare att trä maskinen om de är placerade så att de både syns och är lätta att komma åt.
- För tråden bakifrån och framåt genom trådledaren på trådstativet (1). Om du använder pincetten går det lättare att trä.
- Håll trådänden till höger och dra tråden underifrån in genom förtrådsspänningsledaren (2).
- Håll tråden med båda händerna och för in den mellan trådspänningsskivorna. Dra den sedan nedåt för att kontrollera att den ligger rätt mellan trådspänningsskivorna (3).
- Dra tråden från höger till vänster in i trådledaren (4).
- Trä maskinens griparområde genom att följa maskinens rödmarkerade trådledare (5–7). Om du använder pincetten går det lättare att trä.
- Dra tråden bakom den nedre griparen och för in den i hålet på den övre griparen framifrån (8).
- Dra ut ungefär 10 cm tråd genom griparen och lägg den bakåt på stygnplåten.

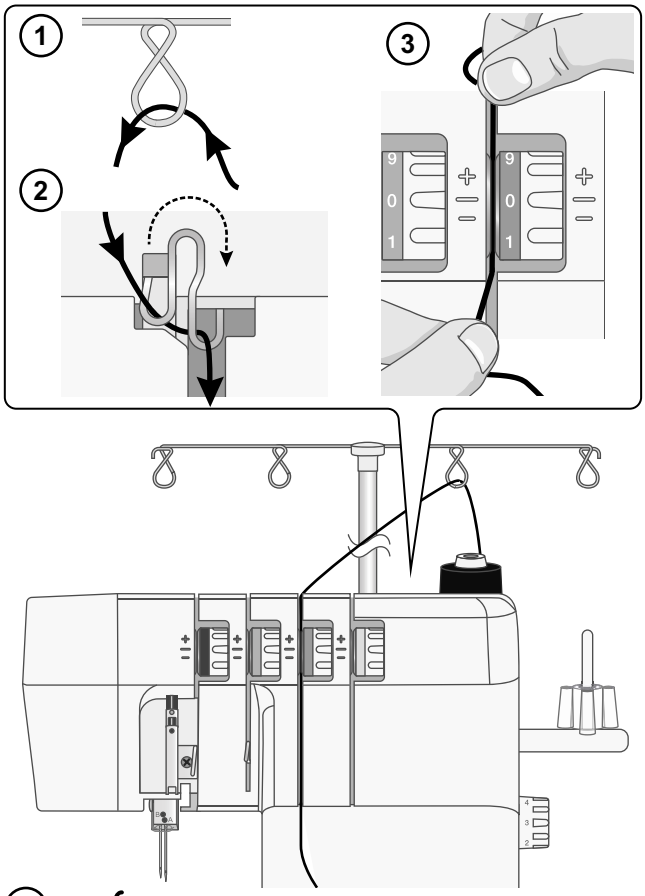


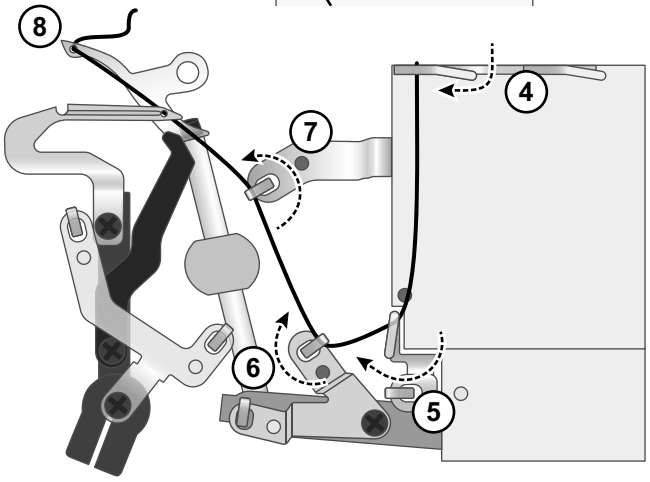

## Trä den nedre griparen

*(Grön)*

När du trär den nedre griparen följer du den trådväg som är markerad med en grön prick.

- För tråden bakifrån och framåt genom trådledaren på trådstativet (1). Om du använder pincetten går det lättare att trä.
- Håll trådänden till höger och dra tråden underifrån in genom förtrådsspänningsledaren (2).
- Håll tråden med båda händerna och för in den mellan trådspänningsskivorna. Dra den sedan nedåt för att kontrollera att den ligger rätt mellan trådspänningsskivorna (3).
- Dra tråden från höger till vänster in i trådledaren (4).
- Trä maskinens griparområde enligt de gröna färgmarkeringarna (5–8). Om du använder pincetten går det lättare att trä.
- För tråden bakom och över spetsen på den nedre griparen (9). Dra den försiktigt åt vänster tills den glider in i skåran på den nedre griparen (10).
- För tråden framifrån och bakåt genom hålet i den nedre griparen (11). Tråden ska ligga i spåret på den nedre griparen.
- Dra ut ungefär 10 cm tråd genom griparen och lägg den över den övre griparen och bakåt på stygnplåten.

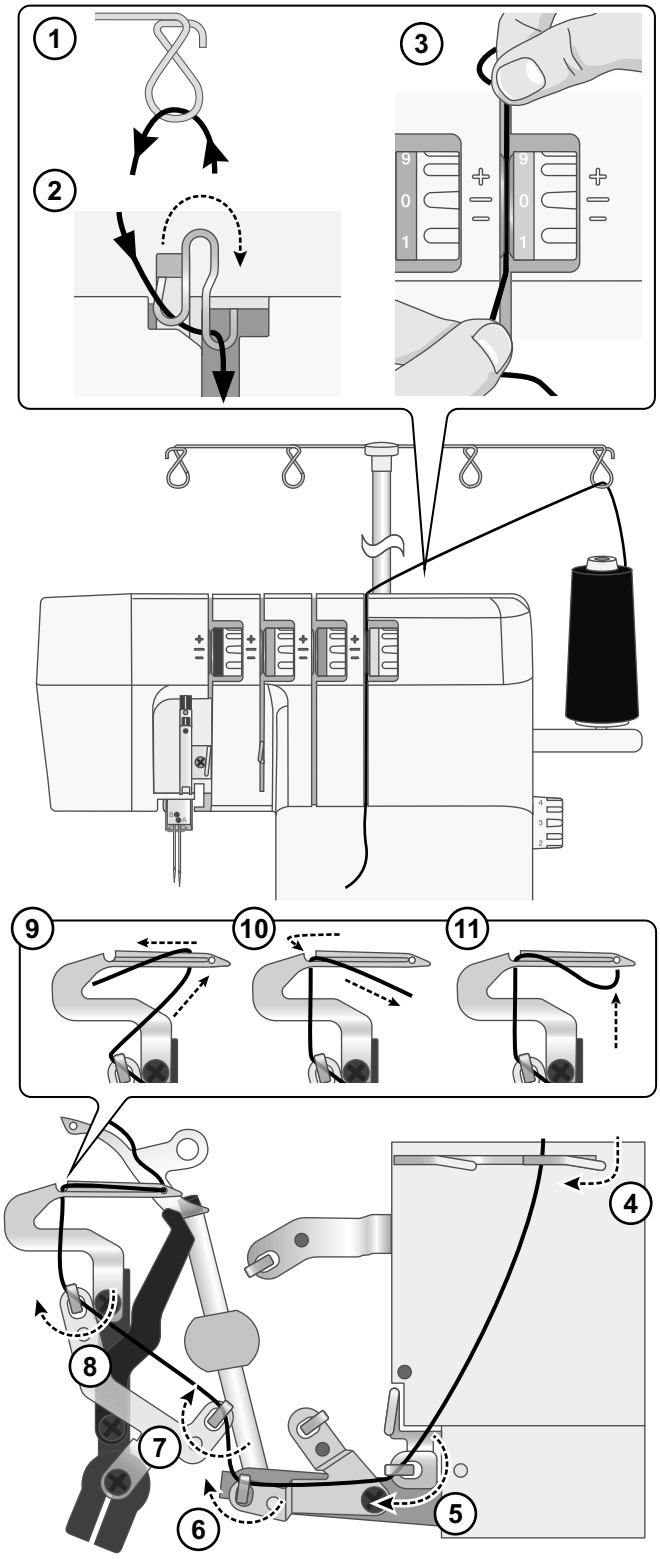

# Trä höger nål

*(Blå)*

När du trär högernålen följer du den trådväg som är markerad med en blå prick.

- För tråden bakifrån och framåt genom trådledaren på trådstativet (1). Om du använder pincetten går det lättare att trä.
- Håll trådänden till höger och dra tråden underifrån in genom förtrådsspänningsledaren (2).
- Håll tråden med båda händerna och för in den mellan trådspänningsskivorna. Dra den sedan nedåt för att kontrollera att den ligger rätt mellan trådspänningsskivorna (3).
- Dra tråden nedåt och under trådledarna (4–5), fortsätt uppåt och runt den övre trådvägen (6).
- Dra tråden från vänster, bakom och in i trådledaren för höger nål (7).
- Trä tråden genom ögat på den högra nålen (8). Om du använder pincetten går det lättare att trä igenom nålsögat.
- Dra cirka 10 cm tråd genom nålsögat så att den hänger fritt.
- För tråden bakåt så att den ligger under pressarfoten.

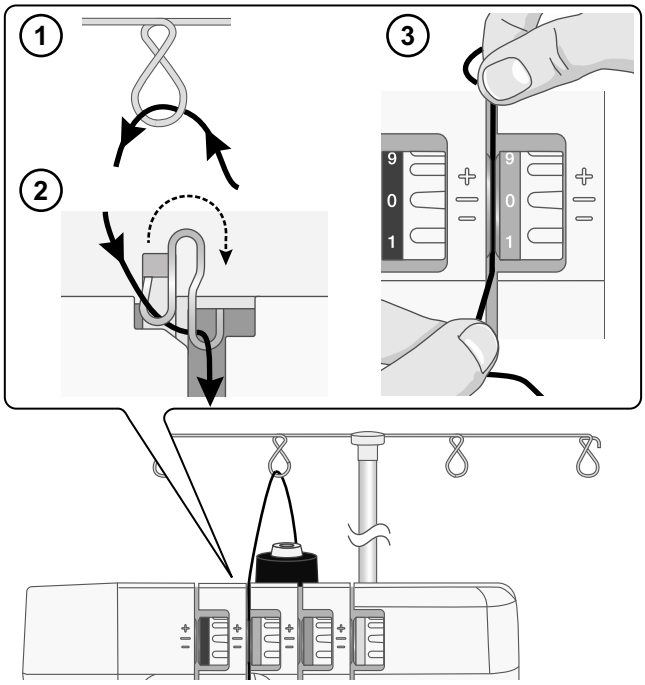


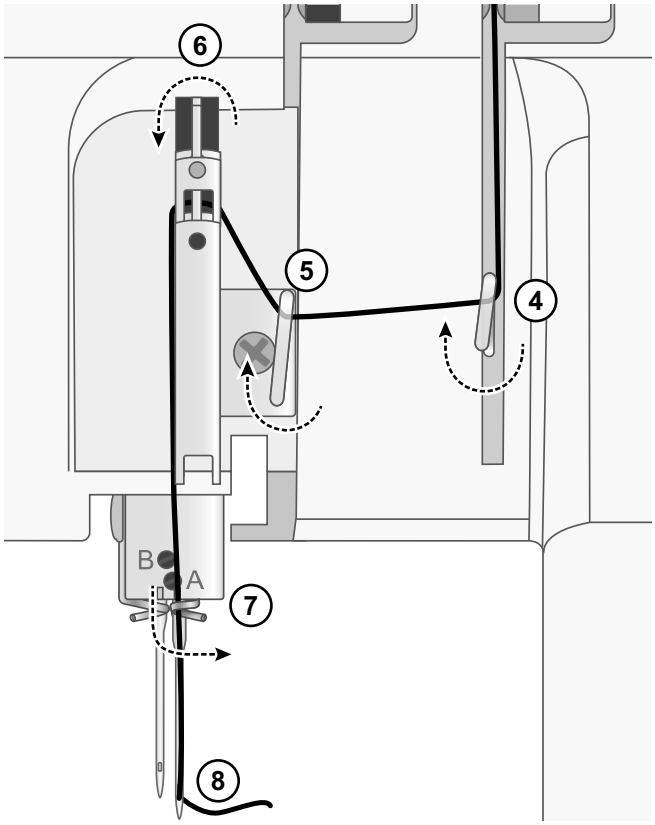

# Trä vänster nål
*(Orange)*

När du trär vänsternålen följer du den trådväg som är markerad med en orange prick.

- För tråden bakifrån och framåt genom trådledaren på trådstativet (1). Om du använder pincetten går det lättare att trä.
- Håll trådänden till höger och dra tråden underifrån in genom förtrådsspänningsledaren (2).
- Håll tråden med båda händerna och för in den mellan trådspänningsskivorna. Dra den sedan nedåt för att kontrollera att den ligger rätt mellan trådspänningsskivorna (3).
- Dra tråden nedåt och under trådledaren (4), fortsätt uppåt och runt den nedre trådvägen (5).
- Dra tråden från höger, bakom och in i trådledaren för vänster nål (6).
- Trä tråden genom ögat på den vänstra nålen (7). Om du använder pincetten går det lättare att trä igenom nålsögat.
- Dra cirka 10 cm tråd genom nålsögat så att den hänger fritt.
- För tråden bakåt så att den ligger under pressarfoten.

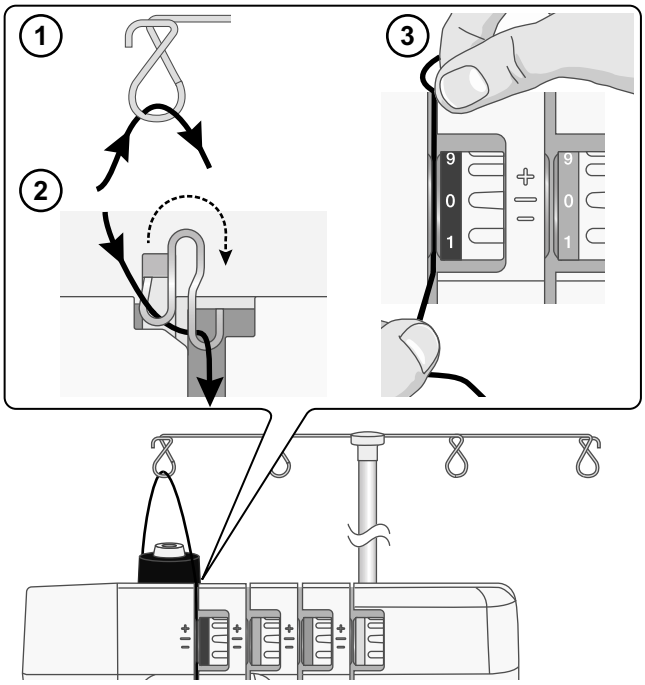


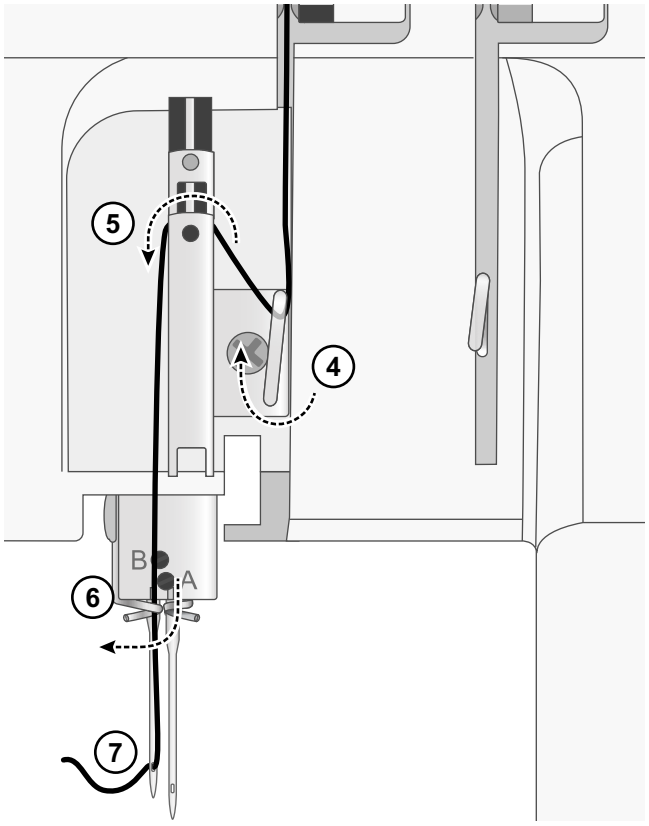

# SÖMMAR OCH SÖMNADSTEKNIKER

## Sömöversikt

På din overlockmaskin kan du sy olika sömmar genom att kombinera olika nålpositioner, trädningsmetoder och trådspänningsinställningar samt genom att använda omvandlaren för övre gripare.

Under Trädning, sidan 10finns information om hur du ställer in maskinen.

Inställningarna i tabellen nedan är våra rekommendationer för normala sömnadsförhållanden. Du kan behöva anpassa trådspänningen efter vilken söm, typ av tyg och tråd du använder. Resultatet blir bäst om du ändrar trådspänningen i små steg, inte mer än en halv siffra i taget. Provsy alltid på en restbit av tyget innan du börjar sy i själva projektet.

### Symbolförklaring

| | | |
|---|---|---|
| Nålposition | Differentialmatning | Övertrådsspänning, höger nål |
| Vänster nål | Skärbredd | Övertrådsspänning, vänster nål |
| Höger nål | Stygntunga aktiverad | Trådspänning, övre gripartråd |
| Stygnlängd | Omvandlare för övre gripare | Trådspänning, nedre gripartråd |

### 4-trådig overlock

Används för alla sömmar som behöver kunna sträckas och töjas ut, till exempel halsringningar, sidsömmar, ärmar etc.

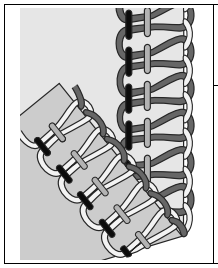

| | | | | | | Trådspänning | | | |
|---|---|---|---|---|---|---|---|---|---|
| | | | | | | | | | |
| | 2.5 | 1–2 | 3–4.5 | S | — | 2.5–3.5 | 2.5–3.5 | 2.5–5 | 2.5–4 |

### 3-trådig overlock, bred (och smal)

För att överkasta ett lager tunt till medelkraftigt tyg. Använd grövre trådar i griparna om du vill skapa dekorativa kanter.
*Obs! För smala sömmar använder du istället den högra nålen. Rekommenderad trådspänning anges inom parentes i tabellen.*

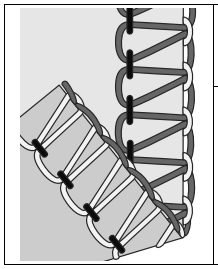

| | | | | | | Trådspänning | | | | | | | |
|---|---|---|---|---|---|---|---|---|---|---|---|---|---|
| | | | | | | | | | | | | | |
| 2.5 | 1–1.5 | R (3.5) | S | — | 2.5–3.5 | (—) | — | (2.5–3) | 3–3.5 | (3–4) | 2.5–3 | (3) |

## 3-trådig smal kantsöm

Används för att fålla tunna tyger. Ger en snygg kantavslutning på sidenscarfs, kuddvolanger och servetter. Trä den övre griparen med en dekortråd, till exempel viskostråd 40 wt, så får du en vacker sidenkant.
*Obs! Rekommenderas inte för kraftiga tyger.*

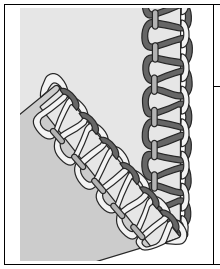

| | | | | | Trådspänning | | | |
|---|---|---|---|---|---|---|---|---|
| F | 1 | 3 | R | — | — | 3 | 5–6 | 3–5 |

## 3-trådig vikt overlocksöm, bred

För att sy ihop två lager stretchtyg. Gör sömmen extra stretchig genom att använda en stretchtråd i den nedre griparen. Ställ in lämplig trådspänning.
*Obs! Rekommenderas inte för tunna, medelkraftiga eller kraftiga vävda tyger eller tunna stretchtyger.*

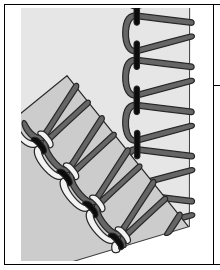

| | | | | | Trådspänning | | | |
|---|---|---|---|---|---|---|---|---|
| 3 | 1 | R (3.5) | S | — | 4–5 | — | 0 | 8 |

## 3-trådig flatlock, bred (och smal)

Används för att sy ihop tygstycken med en dekorativ effekt, antingen med flatlocksidan eller sidan för omvänd flatlock. Du kan skapa olika effekter genom att trä griparna med dekortråd, t.ex. rayontråd 40.
*Obs! För smala sömmar använder du istället den högra nålen. Rekommenderad trådspänning anges inom parentes i tabellen.*

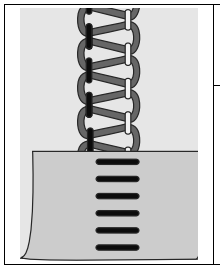

| | | | | | Trådspänning | | | | | | | |
|---|---|---|---|---|---|---|---|---|---|---|---|---|
| 3 | 1 | 3–R (3.5) | S | — | 0.5 | (—) | — | (0) | 5–6 | (5) | 7 | (7) |

## 3-trådig rullfåll

Används för att fålla tunna tyger. Ger en snygg kantavslutning på sidenscarfs, kuddvolanger och servetter. Om du vill sy en vacker rullfåll kan du trä griparna med tunn dekortråd (t.ex. rayontråd 40), som ger en vacker satinkant, och nålen och den nedre griparen med vanlig tunn sytråd.
*Obs! Rekommenderas inte för kraftiga tyger.*

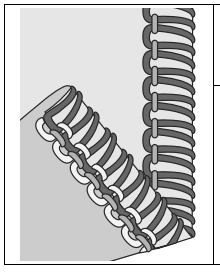

| | | | | | Trådspänning | | | |
|---|---|---|---|---|---|---|---|---|
| F | 1–1.5 | R (3.5) | R | — | — | 2–3 | 4–8 | 6–8 |

## 2-trådig overlocksöm, bred (och smal)

Används för att överkasta ett lager tunt eller medelkraftigt tyg (med omvandlare för övre gripare).
*Obs! För smala sömmar använder du istället den högra nålen. Rekommenderad trådspänning anges inom parentes i tabellen.*

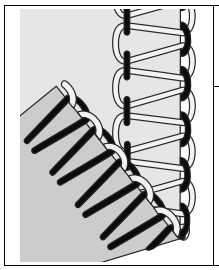

| | | | | | | Trådspänning | | | | | | | |
|---|---|---|---|---|---|---|---|---|---|---|---|---|---|
| | | | | | | | | | | | | | |
| 2.5 | 1–1.5 | R (3.5) | S | | 0–0.5 | (–) | – | (1.5) | – | (–) | 4–5 | (4–5) |

## 2-trådig vikt overlocksöm, bred (och smal)

För att sy ihop två lager stretchtyg. Gör sömmen extra stretchig genom att använda en stretchtråd i den nedre griparen. Ställ in lämplig trådspänning.
*Obs! Rekommenderas inte för tunna, medelkraftiga eller kraftiga vävda tyger eller tunna stretchtyger.*
*Obs! För smala sömmar använder du istället den högra nålen. Rekommenderad trådspänning anges inom parentes i tabellen.*

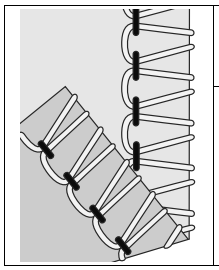

| | | | | | | Trådspänning | | | | | | | |
|---|---|---|---|---|---|---|---|---|---|---|---|---|---|
| | | | | | | | | | | | | | |
| 2–3 | 1 | R (3.5) | S | | 4.0 | (–) | – | (4.5) | – | (–) | 1.5 | (2) |

## 2-trådig rullfåll

Används för att fålla tunna tyger. Det ger ett snyggt kantavslut på sidensjalar. Om du vill skapa en vacker satinkant trär du griparen med en tunn dekortråd (t.ex. rayontråd 40) (med omvandlare för övre gripare).
*Obs! Rekommenderas inte för medelkraftiga till kraftiga tyger.*

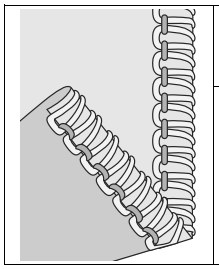

| | | | | | Trådspänning | | | |
|---|---|---|---|---|---|---|---|---|
| | | | | | | | | |
| F | 1 | 3 | R | | – | 2.0 | – | 4.5 |

## Börja sy

1. Ställ in maskinen genom att använda de inställningar som rekommenderas för respektive söm i sömöversikten (sidan 16).

   När maskinen är färdigträdd stänger du frontluckan och lägger alla trådar på stygnplåten och något till vänster under pressarfoten.

   Kontrollera att den övre kniven rör sig på rätt sätt mot den stationära kniven genom att långsamt vrida handhjulet mot dig. Om den övre kniven inte rör sig på rätt sätt kontrollerar du om tyg eller trådrester har fastnat mellan bladen.

   Håll i trådarna och dra lätt i dem.

   Vrid handhjulet mot dig 2 eller 3 hela varv för att påbörja en trådkedja. Kontrollera att alla trådar viras runt stygntungan på stygnplåten. Om trådarna inte viras runt stygntungan kontrollerar du att varje tråd har trätts på rätt sätt.

2. Fortsätt att hålla i trådkedjan samtidigt som du trampar ned fotpedalen. Sy tills kedjan är ungefär 5–8 cm lång.

3. Lägg tyget under pressarfotens främre kant och sy en provsöm. Styr försiktigt tyget medan du syr. Dra aldrig i tyget eftersom nålen då kan böjas så mycket att den går av.

   *Obs! Sätt i raka knappnålar till vänster om pressarfoten. Knappnålarna kan då enkelt tas bort och kommer inte i vägen för knivarna.*

   ***Varning**: Om du syr över nålarna kan knivarna skadas eller förstöras helt.*

4. När du når tygbitens kant fortsätter du att sy samtidigt som du försiktigt drar tyget bakåt och åt vänster. Detta kallas för att fästa med trådkedja. På det här sättet förhindrar du att trådar hänger löst och samtidigt förbereder du för nästa söm.

   Klipp av trådkedjan 2–5 cm bakom pressarfoten.

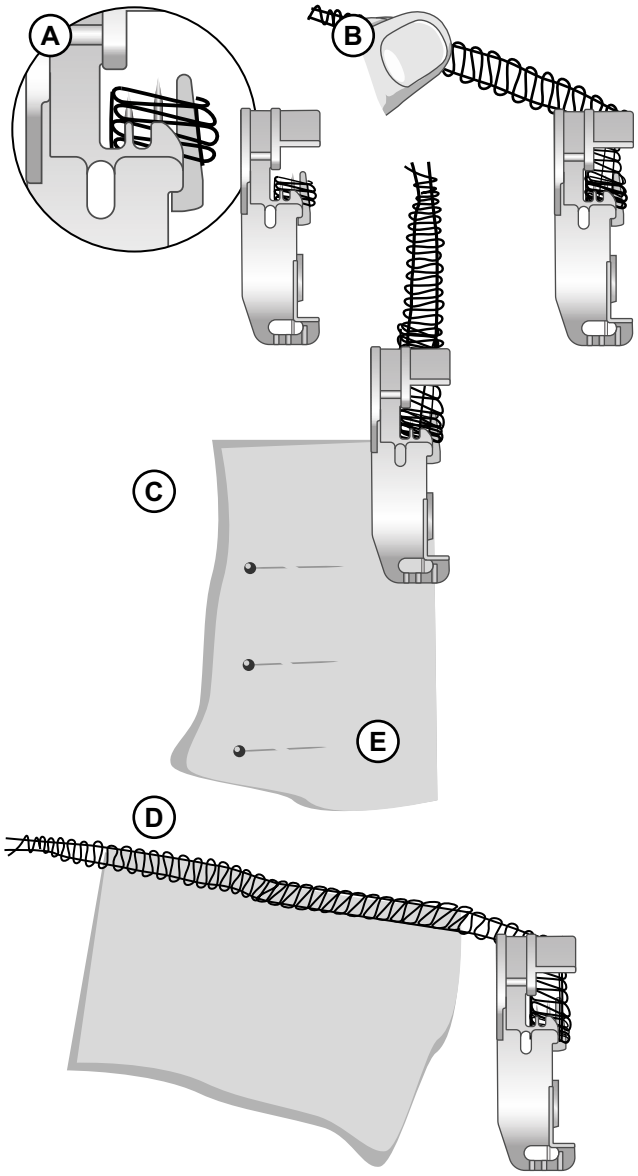


## Fästa trådkedjan

***Knyta en knut***

För att undvika att trådkedjan repas upp ska du separera och binda ihop trådändarna.

***Använda en synål***

Trä kedjan genom en vanlig synål med stort öga.

För in nålen i sömmens ände och dra in kedjan i sömmen så att trådarna fästs.

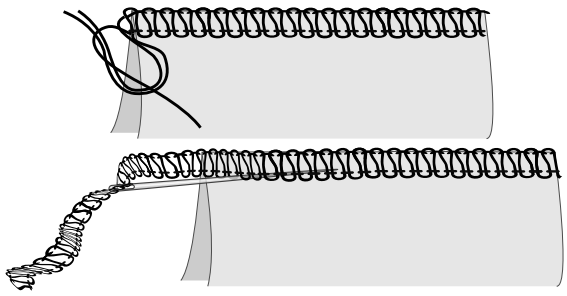

*Använda maskinen i början av en söm*

1. Innan du placerar tyget i maskinen ska du sy en ca 5–8 cm lång trådkedja.

   Lägg tyget framför pressarfoten. Sy några stygn och sluta.

2. Lyft upp pressarfoten och för trådkedjan åt vänster runt och under pressarfoten.

   Placera trådkedjan mellan pressarfoten och den övre kniven och håll den på plats när du sänker ned pressarfoten för att sy.

3. När du sytt ca 2,5 cm flyttar du kedjan åt höger och under den övre kniven och skär av kedjan när du syr.

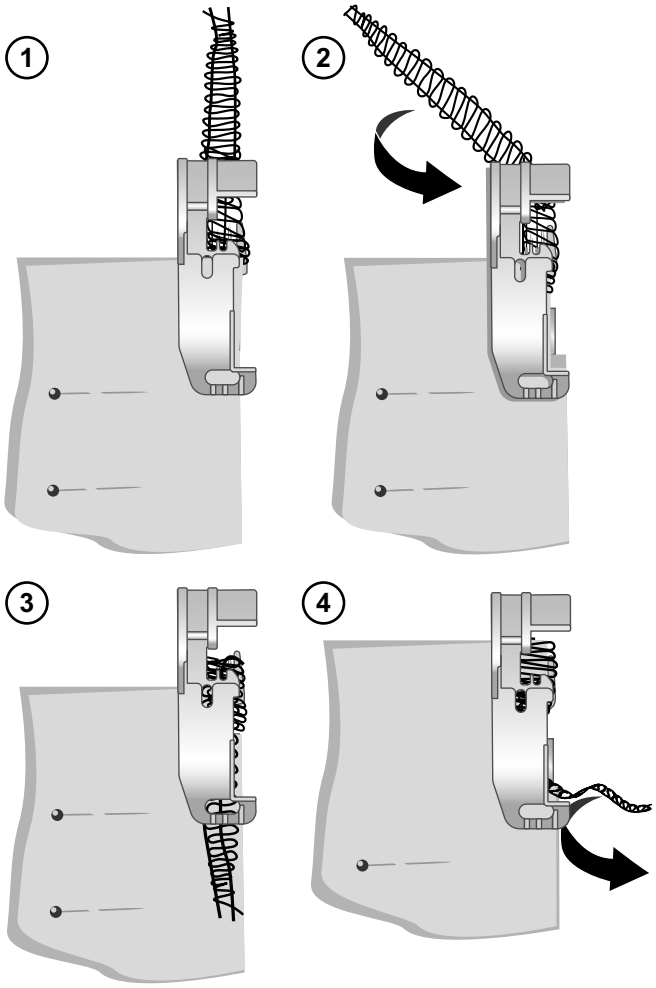


*Använda maskinen i slutet av en söm*

1. Sy overlock ett stygn från änden av sömmen.

   Lyft nålen och pressarfoten och dra försiktigt bort trådarna från stygntungan.

2. Vänd tyget så att undersidan är upp.
3. Sy overlock ca 2,5 cm över sömmen och ”sy av” genom att vinkla ut från tyget.

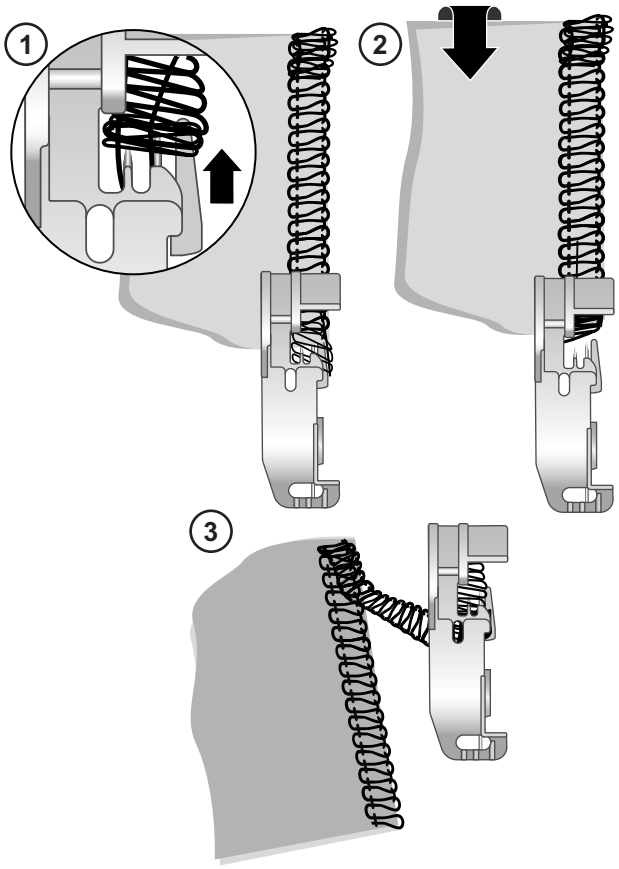

## Sprätta upp sömmarna

Skär upp den övre gripartråden med en sprättare (medföljer ej maskinen) för att skära upp sömmarna.

## Sömmar med band

När du syr ihop elastiska tyger som trikå kan du använda en söm med band för att förstärka sömmen. Bandet förhindrar att trikåtyget töjer sig och gör sömmen stadigare.

För in snodden/bandet i hålet på pressarfoten.

Placera snodden/bandet under pressarfoten och för den/det bakåt. Snodden/bandet sys fast i sömmen samtidigt som sömmen sys.

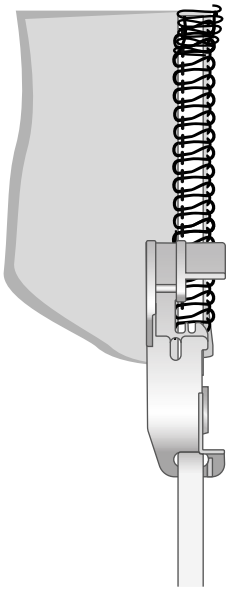

## Rynkning med differentialmatning

Differentialmatningen kan användas för att rynka tunna tyger. Använd den för ärmar, volanger och mycket mer.

För bästa rynkeffekt bör differentialmatningen ställas in på mellan 1 och 2. Provsy alltid på en restbit av det aktuella tyget först. Se Differentialmatning, sidan 25 för hur du ställer in differentialmatningen.

*Tips! För att få ännu mer rynkeffekt kan du också öka stygnlängden och/eller öka trådsspänningen.*

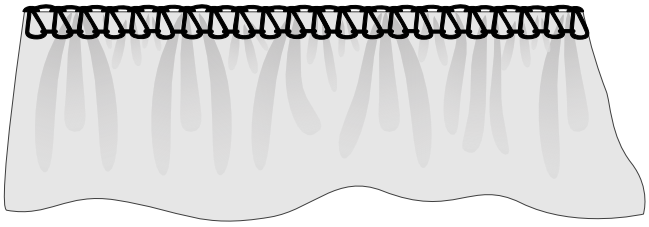

# Sy hörn

***Ytterhörn***

Klipp av tre av hörnen ca 3 cm enligt bilden (A). Börja sy i hörnet som inte har klippts av.

Stanna maskinen när du kommer till ett hörn. Höj upp nålen och pressarfoten. Ta bort trådarna från stygntungan. Vrid tyget och rikta in skärlinjen mot den övre kniven (B).

Sänk pressarfotsspaken. Fortsätt att sy från där de tidigare stygnen på hörnet slutade.

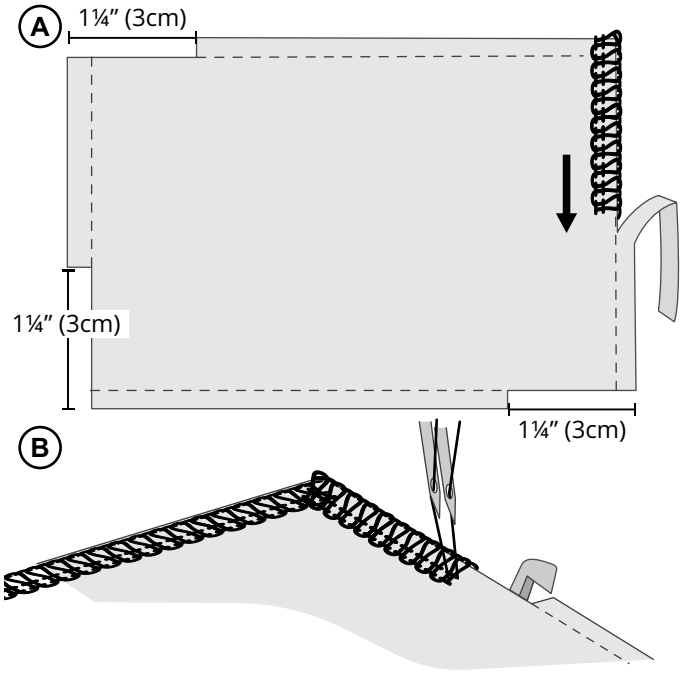


***Innerhörn***

Klipp det inre hörnet enligt bilden (A). Sy och stanna ca 3 cm före det inre hörnet.

Vrid tyget så att skärlinjerna är raka (B).

Fortsätt att sy.

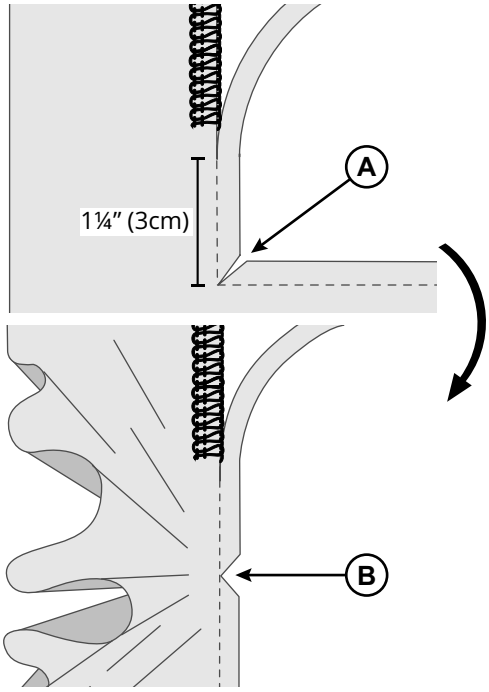

## Sy rullfåll

Rullfållen passar bra till tunna tyger som fint linne, voile, organdi, crêpe etc. Rullfållen bildas genom att trådspänningen ställs in så att tygkanten rullar in sig under tyget när du syr. Du kan ändra rullgraden genom att justera trådspänningen. När du ska sy rullfåll måste du avaktivera stygntungan (se sidan 9).

*Tips! Du får en vacker rullkant om du trär den övre griparen med en dekortråd och nålen och den nedre griparen med vanlig tunn syråd.*

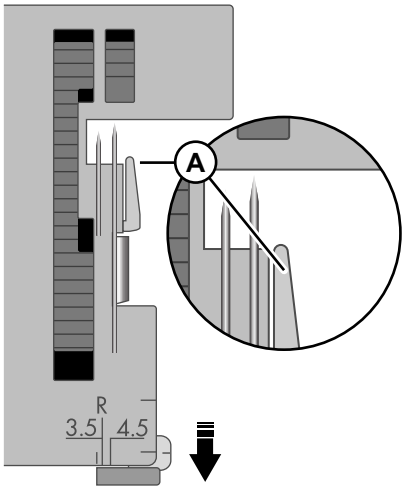


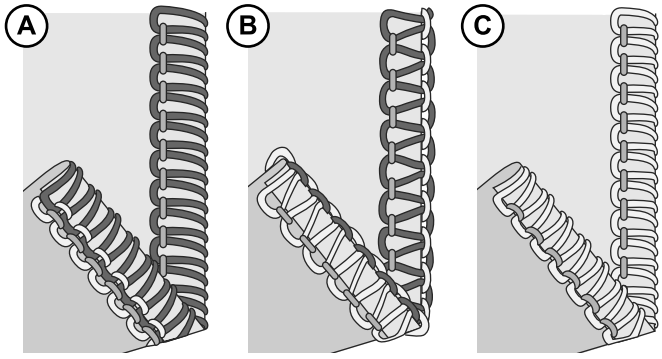


### 3-trådig rullfåll (A)/smal kantsöm (B)

En variant av rullfållen (B) är smal kantsöm (C). Den syr du genom att ställa in trådspänningen på "3-trådig rullfåll" (sidan 17) och/eller "3-trådig smal kantsöm" (sidan 17).

1. Använd höger nåltråd, i övre och nedre gripare.
2. Avaktivera stygntungan.
3. Ställ in stygnlängden på "F–2" så blir sömmen bäst.
4. Ställ in trådspänningen enligt "3-trådig rullfåll" (sidan 17) eller "3-trådig smal kantsöm" (sidan 17).
5. Sy en trådkedja och provsy på en stuvbit innan du syr på det riktiga tyget. Håll i trådkedjan när du börjar sy för att förhindra att den rullar in i sömmen.

### 2-trådig rullfåll (C)

1. Montera omvandlaren till den övre griparen (se sidan 8).
2. Använd höger nåltråd och den nedre griparen.
3. Avaktivera stygntungan.
4. Ställ in stygnlängden på "F" så blir sömmen bäst.
5. Ställ in trådspänningen enligt sömtabellen på sidan 18.
6. Sy en trådkedja och provsy på en stuvbit innan du syr på det riktiga tyget. Håll i trådkedjan när du börjar sy för att förhindra att den rullar in i sömmen.

# Sy flatlock

När du ska sy en flatlocksöm (A) ställer du in trådspänningen för 2-trådig overlock eller 3-trådig overlock, syr sömmen och drar sedan isär tygstyckena så att sömmen ligger platt. För att sömmen ska kunna ”ligga platt” måste trådspänningen vara korrekt inställd.

Flatlocksömmen kan användas både som dekorativ nyttosöm när du syr ihop två tygstycken (standardflatlock) eller som dekorsöm på bara ett tygstycke (dekorativ flatlock).

Flatlocksömmar kan sys på två olika sätt: Antingen med tygets avigsidor ihop så att den ger en dekorativ effekt, eller med rätsidorna ihop för omvänd flatlock.

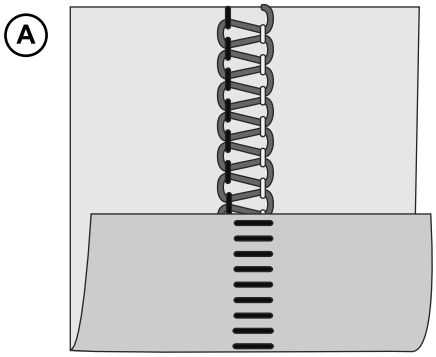


## Standardflatlock, bred (B)

1. Använd vänster nål.
2. Trä den nedre och övre gripartråden samt vänster nåltråd.
3. Ställ in trådspänningen enligt ”3-trådig flatlock, bred (och smal)” på sidan 17.
4. Lägg tygstyckena aviga mot aviga så att det bildas en dekorsöm på tygets rätsida.
5. Sy sömmen och klipp bort sömsmånen. Nåltråden formar ett V på tygets undersida. Den nedre gripartråden kommer att ligga i en rak linje vid tygkanten.
6. Vik ut tyget och dra i motsatt sida av sömmen så att den ligger slätt.

## Dekorativ flatlocksöm, bred (C)

1. Inaktivera den övre kniven (sidan 8). Tygkanten ska inte putsas när du syr den här sömmen.
2. Följ steg 1–3 ovan.
3. Vik tygstycket med avigsidorna mot varandra så att det bildas en dekorsöm på projektets rätsida.
4. Lägg tyget så att sömmen delvis sys utanför tygkanten.
5. Vik ut tyget och dra i motsatt sida av sömmen så att den ligger slätt.

*Tips! Den övre gripartråden är den synliga tråden i flatlocksömmen. För in en dekortråd i den övre griparen och en vanlig overlocktråd i den nedre griparen och nålen.*

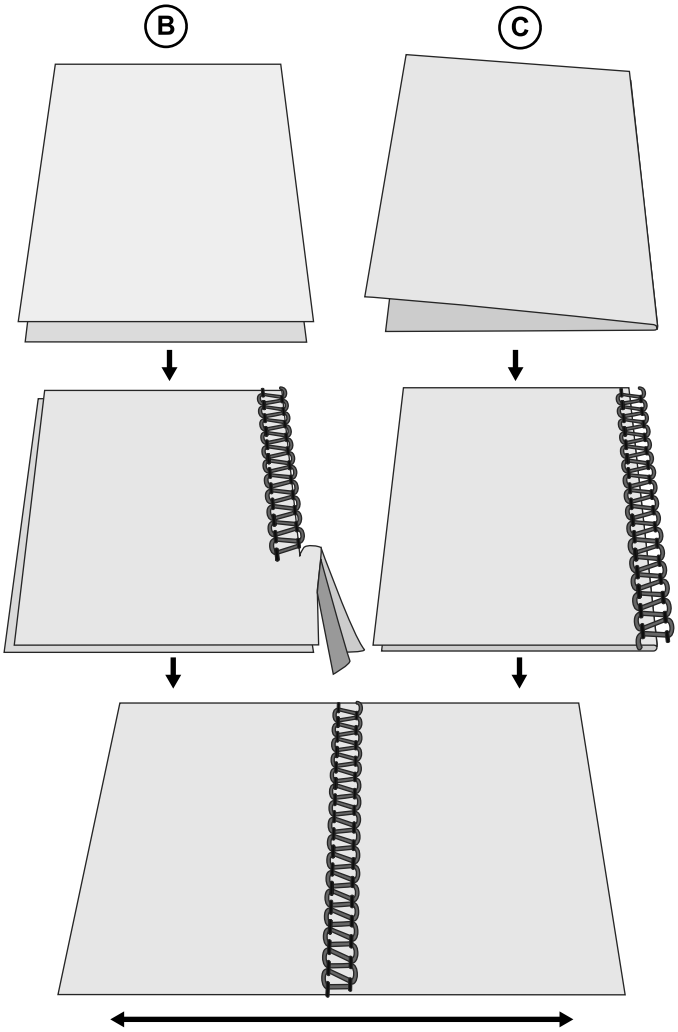


## Omvänd flatlock (D)

En omvänd flatlocksöm är en flatlocksöm som sys med tygets rätsidor mot varandra. Nåltråden bildar den synliga delen av sömmen.

Följ anvisningarna för ”Dekorativ flatlocksöm, bred (C)” ovan när du syr.

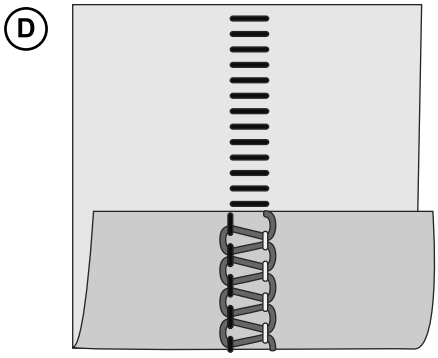

# SÖMINSTÄLLNINGAR

## Pressarfotstryck

Pressarfotstrycket är förinställt för sömnad under normala förhållanden. När du syr i tunnare eller kraftigare tyger kan trycket behöva justeras. Generellt ska pressarfotstrycket minskas när du syr i tunna tyger och ökas när du syr i kraftiga tyger. Provsy alltid på en restbit av tyget innan du börjar sy själva projektet.

Du ökar eller minskar trycket i små steg genom att vrida på skruven för pressarfotstryck.

Placera skruvmejseln i skåran (A) på skruven som sitter i hålet för pressarfotstryck till vänster på maskinens ovansida. Justera trycket genom att skruva skruven medurs/moturs enligt nedan.

**Lägre tryck:** Skruva skruven för pressarfotstryck moturs.

**Högre tryck:** Skruva skruven för pressarfotstryck medurs.

**Standardinställning:** Skruva skruven moturs tills den tar emot toppkåpan. Skruva sedan skruven medurs sex varv för att ställa in pressarfotens standardtryck.

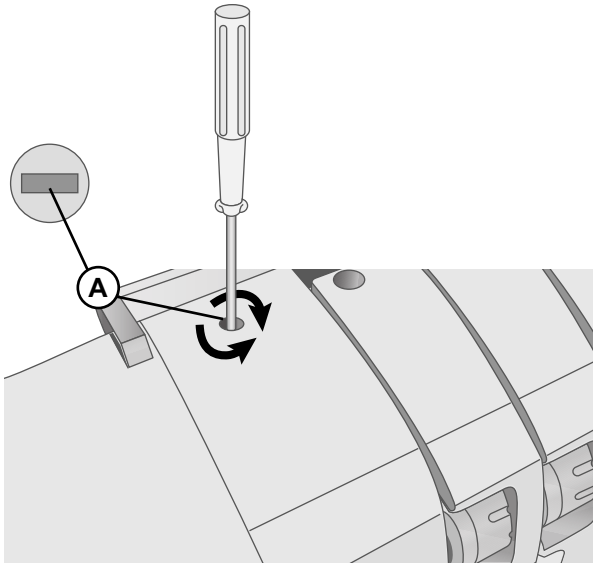


## Differentialmatning

Differentialmatningssystemet består av två uppsättningar matartänder, som är arrangerade en efter den andra. Båda uppsättningarna av matartänder fungerar oberoende av varandra för att ge ett perfekt resultat när du syr i specialtyger. När matningsmängden vid de främre matartänderna ändras i förhållande till matningen vid de bakre matartänderna ”sträcks” eller ”rynkas” tyget.

Använd differentialmatningen för att förhindra att stickat tyg dras ut och tunt tyg veckar sig.

När du syr overlocksöm i medelkraftiga tyger bör differentialmatningen vara inställd på 1,0. Vrid på ratten för att justera differentialmatningen.

Normalt ska sömmen och tyget ligga platt (A).

Om det sydda tyget sträcks (B) justerar du värdet mot 2,0.

Om det sydda tyget veckas (C) justerar du värdet mot 0,7.

*Tips! När du överkastar tunna, vävda tyger eller löst stickad trikå (t.ex. siden och sidentrikå) ställer du in differentialmatningen på mellan 0,7 och 2,0. När du syr ska du sträcka tyget något genom att hålla lätt i det framför och bakom pressarfoten. Inställningen beror både på materialet och på hur sträckt du vill ha tyget. Provsy därför alltid med olika inställningar innan du börjar sy på plagget.*

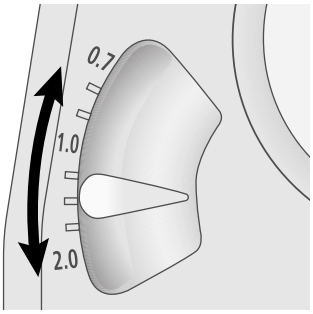


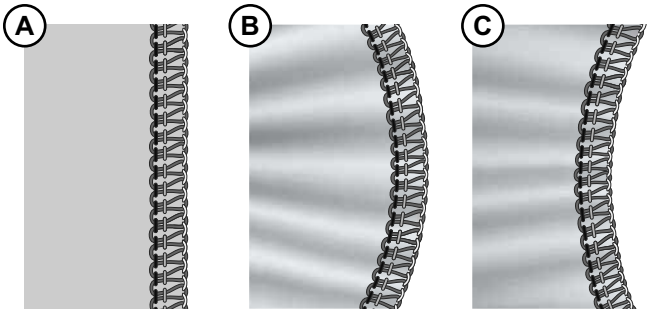

## Sömlängd

Stygnlängden kan ställas in på mellan F (0,8 mm) och 4 mm. I de flesta fall bör stygnlängden vara inställd på ”3”, men den kan behöva justeras beroende på tygtyp. Ställ in stygnlängden på 4 mm när du syr i kraftiga tyger. Ställ in stygnlängden på 2 mm när du syr i tunna tyger.

Du justerar stygnlängden genom att vrida stygnlängdsratten till önskat värde.

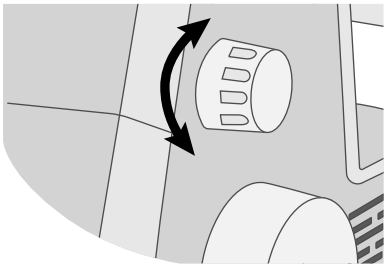

## Stygnbredd

Stygnbredden kan ökas eller minskas genom att ändra nålläget eller skärbredden.

### Justering med hjälp av nålposition

När endast den vänstra nålen eller när båda nålarna används är stygnbredden 5,7 mm (A).

När endast den högra nålen används är stygnbredden 3,5 mm (B).

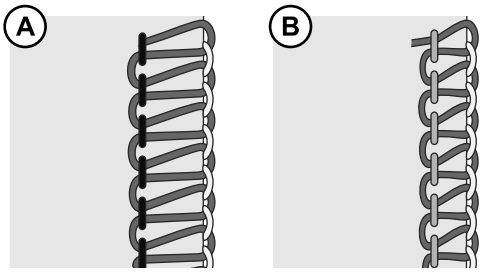


### Justering med hjälp av skärbreddsratten

Skärbredden kan finjusteras genom att du vrider på skärbreddsratten (A). Det inställda värdet visas med hjälp av indikatorn för skärbredd på stygnplåten (B). På så sätt kan den övre knivpositionen och skärbredden justeras inom det område som visas nedan. När du vrider på ratten för skärbredd kan du se hur stygntungan och den fasta underkniven rör sig.

Vrid på ratten till önskad skär-/stygnbredd och använd graderingsstrecken på stygnplåten som hjälp.

1. När endast den vänstra nålen används: 5,2–6,7 mm
2. När endast den högra nålen används: 3,0–4,5 mm

*Tips! Det går lättare att justera skärbredden om den övre kniven har kopplats ur (se sidan 8).*

*Tips! Använd bredare sömmar på glesvävda tyger och smalare sömmar på mer tätvävda tyger.*

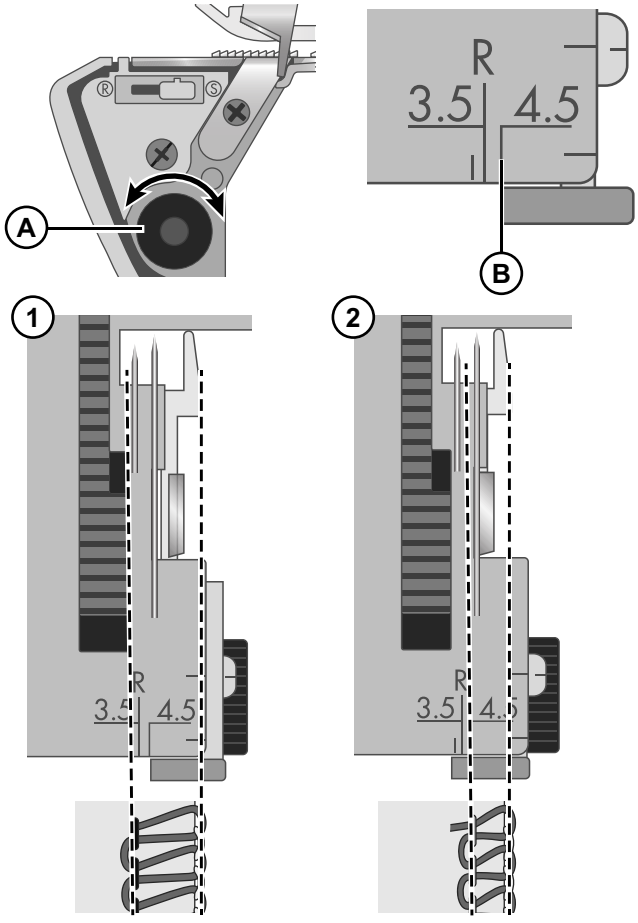

## Ställa in trådspänningen

Rekommenderad trådspänning anges för respektive söm (Sömöversikt, sidan 16), men kan behöva finjusteras beroende på:

- tygets typ och tjocklek
- Nålstorlek
- trådens tjocklek, typ och fiberinnehåll.

Se sidan 9 för information om trådspänningsinställningar.

Nedan beskrivs hur spänningsinställningarna kan justeras för 4-trådig overlocksöm.

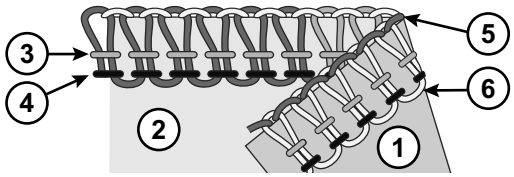


*1. Tygets avigsida*
*2. Tygets rätsida*
*3. Höger nåltråd*
*4. Vänster nåltråd*
*5. Övre gripartråd*
*6. Nedre gripartråd*

### Rätt trådspänning

Den nedre gripartråden och den övre gripartråden ska vara väl balanserade med samma trådspänning (båda gripartrådarna ska gå över tygkanten). Nåltrådarna ska varken vara för lösa eller för spända utan balanserade.

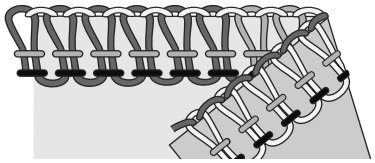

### Trådspänning övre gripartråd

***När den övre gripartråden är för lös (A)***: Öka trådspänningen för den övre gripartråden eller minska trådspänningen för den nedre gripartråden.

***När den övre gripartråden är för spänd (B)***: Minska trådspänningen för den övre gripartråden eller öka trådspänningen för den nedre gripartråden.

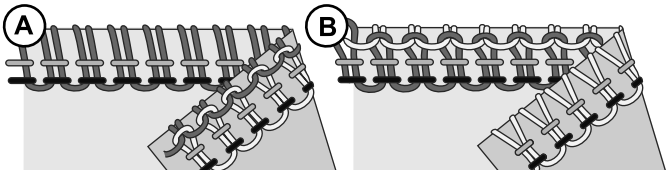


### Trådspänning nedre gripartråd

***När den nedre gripartråden är för lös (C)***: Öka trådspänningen för den nedre gripartråden eller minska trådspänningen för den övre gripartråden.

***När den nedre gripartråden är för spänd (D)***: Minska trådspänningen för den nedre gripartråden eller öka trådspänningen för den övre gripartråden.

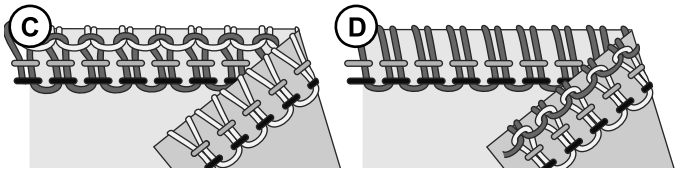


### Trådspänning vänster nåltråd

***När vänster nåltråd är för lös (E)***: Öka trådspänningen för vänster nåltråd eller minska den för båda gripartrådarna.

***När vänster nåltråd är för spänd (E)***: Minska trådspänningen för vänster nåltråd.

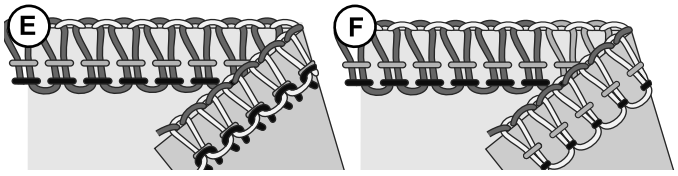


### Trådspänning höger nåltråd

***När höger nåltråd är för lös (G)***: Öka trådspänningen för höger nåltråd.

***När höger nåltråd är för spänd (H)***: Minska trådspänningen för höger nåltråd.

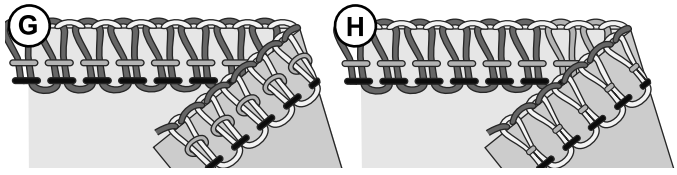

# UNDERHÅLL

⚠ *Stäng av huvudströmbrytaren och dra ut maskinens nätsladd innan du utför underhåll.*

## Rengöring

En overlockmaskin kräver mer frekvent underhåll än en vanlig symaskin eftersom det bildas mycket ludd när knivarna skär av tyget.

Öppna frontluckan.

Använd luddborsten för att ta bort ludd med en framåtriktad borströrelse.

## Smörjning

En overlockmaskin syr med mycket hög hastighet och måste smörjas ofta så att dess invändiga delar fungerar som de ska. För att maskinen ska fortsätta att fungera smidigt och tyst måste de rörliga delarna smörjas ofta. Vi rekommenderar att de smörjs efter var 24:e drifttimme.

*Obs! Använd symaskinsolja. Använd inte någon annan olja eftersom maskinen då kan skadas.*

Öppna frontluckan. Applicera några droppar olja på de punkter som markeras på bilderna.

Torka av maskinens utsida för att få bort överflödig olja innan du börjar sy.

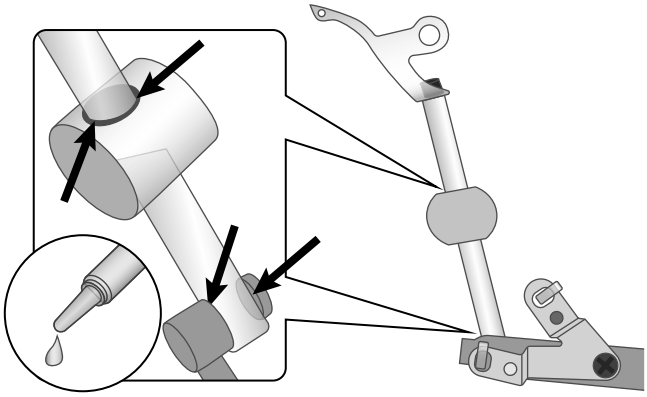

## Byta den fasta underkniven

⚠ *Stäng av huvudströmbrytaren och dra ut maskinens elsladd.*

Den fasta underkniven ska bytas när den blir slö. Byt den enligt anvisningarna nedan. Om det uppstår problem bör du kontakta ditt serviceombud för att få hjälp.

- Öppna frontluckan. Koppla ur den övre kniven (se sidan 8).
- Lossa skruven till den fasta underkniven (A) och ta loss knivbladet (B).
- Sätt i det nya knivbladet i spåret på knivhållaren.
- Dra åt skruven till den övre skruven (A).
- Ställ tillbaka den flyttbara övre kniven i arbetsläge.
- Vrid på handhjulet så att nålarna sänks till lägsta läge.
- Kontrollera att den övre knivens framkant är 1–2 mm lägre än skäreggen på den fasta underkniven (C). Om det inte är så, justera knivbladet.

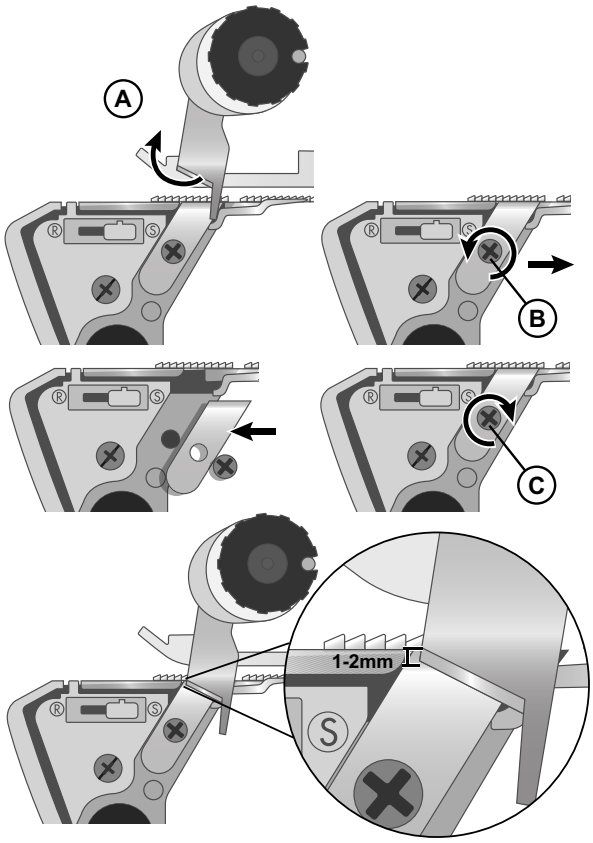

## Förvaring

Se till att sladden är utdragen när maskinen inte används. Täck maskinen med det mjuka dammskyddet för att skydda den och förvara maskinen så att den inte utsätts för direkt solljus eller fukt.

## Underhåll

Om du har frågor kring service och/eller användning kan du kontakta vår kundtjänstavdelning.

## Felsökning

### Maskinen startar inte

| | |
|---|---|
| Möjlig orsak: | Maskinen är inte korrekt ansluten till eluttaget. |
| *Lösning*: | *Kontrollera att maskinen är korrekt ansluten till eluttaget (sidan 3).* |
| Möjlig orsak: | Frontluckan är öppen. |
| *Lösning*: | *Stäng frontluckan.* |

### Tyget matas inte som det ska

| | |
|---|---|
| Möjlig orsak: | Stygnlängden är för liten för det aktuella tyget. |
| *Lösning*: | *Öka stygnlängden (sidan 26).* |
| Möjlig orsak: | Differentialmatningen är inte korrekt inställd för det aktuella tyget. |
| *Lösning*: | *Justera differentialmatningen (sidan 25).* |
| Möjlig orsak: | Pressarfotstrycket är inte korrekt inställt för det aktuella tyget. |
| *Lösning*: | *Justera pressarfotstrycket (sidan 25).* |

### Nålen går av

| | |
|---|---|
| Möjlig orsak: | Nålen sitter inte som den ska i nålhållaren. |
| *Lösning*: | *För in nålen så långt upp det går i nålhållaren. Dra sedan åt skruven försiktigt (sidan 7).* |
| Möjlig orsak: | Tyget dras fram manuellt bakom pressarfoten när du syr vilket gör att nålen böjs. |
| *Lösning*: | *Dra inte i tyget utan låt matartänderna föra tyget framåt under pressarfoten.* |
| Möjlig orsak: | Nålen har inte rätt storlek för det tyg du syr i. |
| *Lösning*: | *Använd en nål som lämpar sig för tyget (sidan 10).* |

### Tråden går av

| | |
|---|---|
| Möjlig orsak: | Maskinen är inte korrekt trädd; trådarna har trätts i fel ordning. |
| *Lösning*: | *Kontrollera att maskinen har trätts i rätt ordning (sidan 10).* |
| Möjlig orsak: | Tråden hasplas inte av jämnt från trådrullen. |
| *Lösning*: | *Kontrollera att tråden inte fastnar i trådrullen.* |
| Möjlig orsak: | Nålen/nålarna är böjd(a) eller trubbig(a), eller så har spetsen gått av. |
| *Lösning*: | *Byt nål(ar) (sidan 7).* |
| Möjlig orsak: | Nålen sitter inte som den ska. |
| *Lösning*: | *Sätt fast nålen på rätt sätt (sidan 7).* |
| Möjlig orsak: | Tråden är av låg kvalitet eller ojämnt spunnen. |
| *Lösning*: | *Använd en tråd av hög kvalitet med en jämn och slät yta.* |

| | |
|---|---|
| Möjlig orsak: | Tråden är för hårt spänd. |
| *Lösning*: | *Minska trådspänningen (sidan 27).* |
| Möjlig orsak: | Tråden fastnar i någon av trådledarna. |
| *Lösning*: | *Kontrollera trådvägen och att alla trådar matas jämnt.* |

## Hoppstygn

| | |
|---|---|
| Möjlig orsak: | Nålen/nålarna är böjd(a) eller trubbig(a), eller så har spetsen gått av. |
| *Lösning*: | *Byt nål(ar) (sidan 7).* |
| Möjlig orsak: | Nålen sitter inte som den ska i nålhållaren. |
| *Lösning*: | *För in nålen så långt upp det går i hålhållaren. Dra sedan åt skruven ordentligt.* |
| Möjlig orsak: | Nålen har inte rätt storlek för det tyg du syr i. |
| *Lösning*: | *Använd en nål som lämpar sig för tyget (sidan 10).* |
| Möjlig orsak: | Maskinen är inte korrekt trädd eller så har trådarna trätts i fel ordning. |
| *Lösning*: | *Kontrollera att maskinen har trätts i rätt ordning enligt bruksanvisningen (sidan 10).* |
| Möjlig orsak: | Tråden är av låg kvalitet eller ojämnt spunnen. |
| *Lösning*: | *Använd en tråd av hög kvalitet med en jämn och slät yta.* |

## Ojämna stygn

| | |
|---|---|
| Möjlig orsak: | Stygnen är inte balanserade. |
| *Lösning*: | *Justera trådspänningen och eventuellt skärbredden (sidan 27/sidan 26).* |
| Möjlig orsak: | Tråden hasplas inte av jämnt från trådrullen. |
| *Lösning*: | *Kontrollera att tråden inte fastnar i trådrullen.* |
| Möjlig orsak: | Maskinen är inte korrekt trädd eller så har trådarna trätts i fel ordning. |
| *Lösning*: | *Kontrollera att maskinen har trätts i rätt ordning enligt bilden på (sidan 10).* |

## Tyget drar ihop sig

| | |
|---|---|
| Möjlig orsak: | Tråden är för hårt spänd. |
| *Lösning*: | *Minska trådspänningen (sidan 27).* |
| Möjlig orsak: | Tråden hasplas inte av jämnt från trådrullen. |
| *Lösning*: | *Kontrollera att tråden inte fastnar i trådrullen.* |
| Möjlig orsak: | Tråden är av låg kvalitet eller ojämnt spunnen. |
| *Lösning*: | *Använd en tråd av hög kvalitet med en jämn och slät yta.* |
| Möjlig orsak: | Stygnlängden är för liten. |
| *Lösning*: | *Minska stygnlängden (sidan 26).* |
| Möjlig orsak: | Differentialmatningen är inte korrekt inställd för det aktuella tyget. |
| *Lösning*: | *Justera differentialmatningen (sidan 25).* |

## Ojämn skärning

| | |
|---|---|
| Möjlig orsak: | Den övre kniven är inte i rätt läge. |
| *Lösning*: | *Kontrollera den övre och den fasta knivens placering (sidan 28).* |
| Möjlig orsak: | Kniven är skadad eller utsliten. |

*Lösning*: *Byt ut kniven (sidan 28).*

### Tyget fastnar

**Möjlig orsak:** Den övre kniven är inte i rätt läge.

*Lösning*: *Kontrollera den övre och den fasta knivens placering (sidan 28).*

**Möjlig orsak:** Tråden hasplas inte av jämnt från trådrullen.

*Lösning*: *Kontrollera att tråden inte fastnar i trådrullen.*

**Möjlig orsak:** Tyget är för tjockt.

*Lösning*: *Förbered tjocka tyglager genom att sy ihop dem med en vanlig symaskin innan du syr med overlockmaskinen.*

## Tekniska specifikationer

| | | |
|---|---|---|
| **Sömnadshastighet**<br>Max. 1200 ± 150 varv/min | **Stygnlängd**<br>1~4 mm | **Fotpedal**<br>HKT7/HKT72C/HKT7-2 |
| **Nålar**<br>SINGER® EL nr 2022, storlek 90/14 | **Stygnbredd**<br>3–6.7 mm | **Pressarfotshöjd**<br>5–7 mm |
| **Antal nålar**<br>1–2 | **Differentialmatning**<br>0.7–2.0 | **Vikt**<br>6.7kg |
| **Antal trådar**<br>2–4 | **Typ av lampa**<br>LED | **Maskinens mått**<br>Bredd: ≈309 mm<br>Djup: ≈286 mm<br>Höjd: ≈276 mm |
| **Kapslingsklass**<br>II (Europa) | **Effekt**<br>Maskin: 110 watt | **Märkspänning**<br>240 V/50Hz, 230 V/50Hz, 220 V/50-60Hz, 127 V/60 Hz, 120 V/60 Hz, 100V/50-60Hz |
| **Strömförbrukning utan belastning**<br>0.5W | | |

Vi förbehåller oss rätten att utan föregående meddelande göra ändringar i symaskinsutrustningen och tillbehörssortimentet samt att ändra prestanda eller design. Sådana ändringar är dock alltid till fördel för kunden och produkten.

## IMMATERIELL EGENDOM

SINGER® och Heavy Duty 0420/0425 är varumärken som tillhör Singer Sourcing Limited LLC eller dess dotterbolag.

Observera att denna produkt vid kassering måste lämnas för säker återvinning i enlighet med gällande nationell lagstiftning för el- och elektronikprodukter. Elartiklar får ej slängas bland osorterat hushållsavfall. Elartiklar källsorteras separat. Kontakta din kommun för mer information gällande olika återvinningsalternativ. När gamla maskiner ersätts med nya kan återförsäljaren enligt lag vara skyldig att ta emot din gamla maskin för kassering utan kostnad.

Elartiklar som slängs på soptipp kan avge hälsofarliga ämnen som sprider sig till grundvattnet och vidare till olika livsmedel.

Importer to the UK:
**VSM UK**
Ravensbank House, Ravensbank Drive
North Moons Moat, Redditch. B98 9NA, United Kingdom

Manufacturer
VSM GROUP AB, **SVP Worldwide**
Soldattorpsgatan 3
SE-55474, Jonkoping, SWEDEN

SINGER®
ORIGINAL SINCE 1851.

4711862-01E · Svensk · © 2026 Singer Sourcing Limited LLC or its Affiliates. · All rights reserved