INSTRUKTIONSBOK

HD 4532

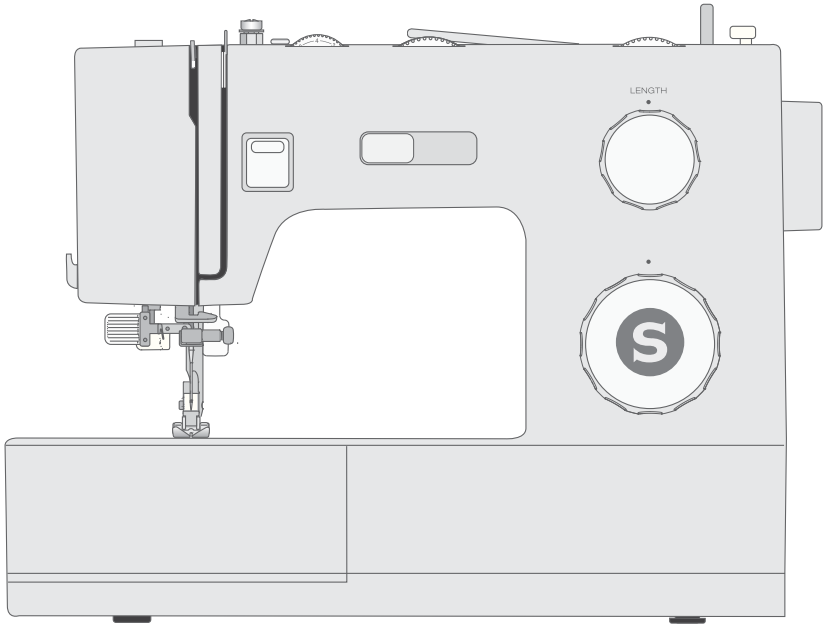

SINGER®

För symaskiner och overlockmaskiner för hemmabruk

VIKTIGA SÄKERHETSFÖRESKRIFTER

Läs igenom alla instruktioner innan du börjar använda den här symaskinen.

När du använder elektriska apparater är det viktigt att du alltid vidtar nödvändiga säkerhetsåtgärder, bland annat följande:

Förvara instruktionerna på ett lämpligt ställe nära maskinen. Överlämna även instruktionerna om maskinen övergår i någon annans ägo.

Denna maskin är avsedd att användas av vuxna. Maskinen får användas av barn på 8 till 12 år och av personer med nedsatt fysisk, sensorisk eller psykisk förmåga samt personer utan erfarenhet och kunskap om det sker under tillsyn av en vuxen och de har fått instruktioner om hur maskinen används på ett säkert sätt och är väl inbegripna med eventuella risker. Rengöring och underhåll av maskinen får inte utföras av barn utan tillsyn. Det är inte tillåtet att leka med maskinen. Barn under 8 år får inte använda maskinen.

FARA – SÅ HÄR MINSKAR DU RISKEN FÖR ELSTÖTAR:

- Symaskinen får aldrig lämnas utan uppsikt när den är inkopplad. Den elektriska kontakten, som maskinen är ansluten till, skall vara enkel att komma åt. Dra alltid ur sladden ur eluttaget så snart du har sytt färdigt eller om du ska rengöra maskinen eller när du öppnar någon lucka, smörjer och underhåller maskinen så som anges i bruksanvisningen.

VARNING – SÅ HÄR MINSKAR DU RISKEN FÖR BRÄNNSKADOR, BRAND, ELEKTRISKA STÖTAR OCH ANDRA PERSONSKADOR:

- Symaskinen får aldrig användas som leksak. Var extra uppmärksam när maskinen används av eller i närheten av barn.
- Använd symaskinen endast på det sätt som beskrivs i den här bruksanvisningen. Använd endast tillbehör som rekommenderas av tillverkaren och som anges i den här bruksanvisningen.
- Använd aldrig symaskinen om sladden eller stickkontakten skadats, om den inte fungerar ordentligt, om du har tappat den eller skadat den eller om du har tappat den i vatten. Lämna in symaskinen hos närmaste auktoriserade återförsäljare eller servicecenter för genomgång, reparation och elektriska eller mekaniska justeringar.
- Använd aldrig symaskinen om något av luftintagen är blockerat. Symaskinens och fotpedalens ventilationsöppningar måste hållas fria från ludd, damm och lösa tygbitar.
- Håll fingrarna borta från rörliga delar. Var extra försiktig i området runt symaskinsnålen.
- Använd alltid rätt stygnplåt. Fel stygnplåt kan medföra att nålen bryts.
- Använd aldrig böjda nålar.
- Dra aldrig tyget framåt eller bakåt när du syr, eftersom nålen då kan böjas så mycket att den går av.
- Använd skyddsglasögon.
- Stäng av symaskinen (”0”) varje gång du ska göra något i området runt nålen, till exempel trä nålen, byta nål, byta undertråd eller byta pressarfot.
- Släpp aldrig ner eller för in något föremål i någon öppning.
- Använd inte symaskinen utomhus.
- Använd aldrig symaskinen i utrymmen där aerosolprodukter (spray) används eller där syrgas hanteras.
- När du ska stänga av maskinen vrider du alla reglage till avstängt läge (”0”) och drar sedan ur stickkontakten ur vägguttaget.
- Håll aldrig i sladden när du ska dra ur stickkontakten, utan håll och dra alltid i själva stickkontakten.
- Maskinen manövreras med hjälp av fotpedalen. Placera inga andra föremål på fotpedalen.
- Symaskinen får inte användas om den har blivit blöt.
- Om LED-lampan skadas eller går sönder måste den bytas hos närmaste auktoriserade återförsäljare eller servicecenter, eller annan auktoriserad reparatör.
- Om fotpedalens sladd skadas måste den bytas hos närmaste auktoriserade återförsäljare eller servicecenter, eller annan auktoriserad reparatör.
- Använd endast den externa strömförsörjningsenhet (om tillämpligt), fotpedal och nätsladd som medföljer maskinen. Inga andra får användas. Om de har skadats eller försvunnit ska de bytas ut mot likadana. Byten genomförs av närmaste auktoriserade återförsäljare eller servicecenter, eller hos en annan auktoriserad reparatör för säkerhet och för att undvika fara.

SPARA DE HÄR INSTRUKTIONERNA

Information om interferens enligt Federal Communication Commission (FCC)

For the USA and Canada

Ansvarig part:	Singer Sourcing Limited LLC 300 2nd Ave. S, Suite 300, Nashville, TN 37201, USA
Produktnamn:	SINGER® HD 4532 symaskin för hemmabruk

Den här enheten överensstämmer med avsnitt 15 i FCC-reglerna. Användning är tillåten med beaktande av följande två villkor: 1) Enheten får inte orsaka skadlig interferens och 2) enheten måste tåla eventuell interferens från annan utrustning, inklusive störningar som kan orsaka oönskad aktivering.

För att uppfylla kraven avseende radiofrekvent exponering bör ett avstånd på minst 20 cm hållas mellan enheten och personer under drift. För att säkerställa överensstämmelse bör inte utrustningen användas vid ett närmare avstånd. Den inbyggda antennen som används för denna sändare får inte placeras tillsammans med någon annan antenn eller sändare.

Denna utrustning har testats och befunnits uppfylla gränserna för en digital enhet av klass B i enlighet med avsnitt 15 av FCC-reglerna. Dessa gränser är satta för att ge ett rimligt skydd mot skadlig interferens när utrustningen används i ett bostadsområde. Utrustningen genererar, använder och kan utstråla radiofrekvent energi och kan, om den inte installeras och används i enlighet med tillverkarens instruktioner, orsaka interferens som stör radiokommunikation. Det finns dock ingen garanti för att interferens inte kommer att förekomma i en viss installation. Om utrustningen orsakar interferens som stör radio- eller tv-mottagning (vilket kan fastställas genom att utrustningen slås av och på) ska du försöka eliminera interferensen genom att vidta någon av följande åtgärder:

- Rikta om eller flytta mottagningsantennen.
- Öka avståndet mellan utrustningen och mottagaren.
- Anslut utrustningen till ett vägguttag som tillhör en annan krets än den mottagaren är ansluten till.
- Rådgör med en auktoriserad SINGER®-återförsäljare eller en erfaren radio/tv-tekniker.

Den medföljande gränssnittskabeln ska användas för att säkerställa överensstämmelse med gränsvärdena för digitala enheter av klass B.

⚠ *Eventuella ändringar eller modifieringar som inte uttryckligen har godkänts av den ansvariga parten kan upphäva användarens rätt att använda utrustningen.*

INNEHÅLL

INLEDNING 1
Avsedd användning 1
Maskinöversikt 1
Nålområde 2
Maskinens ovansida 2
Översikt för tillbehör 3
Tillbehör som ingår (som inte visas på bild) 3
Pressarfötter 4
Sömöversikt 5
Nyttosömmar 5
Dekorsömmar 5

KOM IGÅNG 6
Packa upp maskinen 6
Ansluta maskinen till eluttaget 6
Packa ihop efter sömnad 6
Friarm/avtagbar tillbehörslåda 7
Pressarfotsspak 7
Trådkniv 7
Trådrullehållare 8
Spola undertråden 9
Sätta i undertrådsspolen 9
Trä maskinen 10
Nålträdare 11
Dra upp undertråden 11
Nålar 11
Viktig information om nålar 12
Guide – nålstorlek, tyg, tråd 12
Byta nål 13
Trådspänning 13
Sy utan matartänder 13
Pressarfotstryck 14
Byta pressarfot 14
Sätta fast kant-/quiltlinjalen 14

ANVÄNDA MASKINEN 15
Välja söm 15
Sömlängd 15
Stygnbredd 16
Nålpositionsvredet 16
Sy bakåt 16
Hastighetsreglage 16

SÖMNAD 17
Sömnad 17
Börja sy – raksöm 17
Ändra riktning 17
Avsluta sömmen 17
Elastisk raksöm 18
Flerstegssicksack 18
Osynlig fållsöm 19
Lutande overlocksöm 19
Stängd overlocksöm 20
Lagning och stoppning 20
Laga stora hål 20
Laga små hål 21
Laga revor 21
Knapphål i ett steg 22
Knapphål med iläggstråd 22
Balanserade knapphål 23
Knappsömnad 23
Sy i blixtlås 24
Centrerat blixtlås 24

UNDERHÅLL 25
Rengöra symaskinen 25
Rengöra spolområdet 25
Rengöra under stygnplåten 25
Felsökning 26
Tekniska specifikationer 29

INLEDNING

Avsedd användning

Optimal användning och optimalt underhåll beskrivs i den här bruksanvisningen. Produkten är inte avsedd för industriellt bruk.

Mer hjälp (regionspecifik) finns online på www.singer.com.

Maskinöversikt

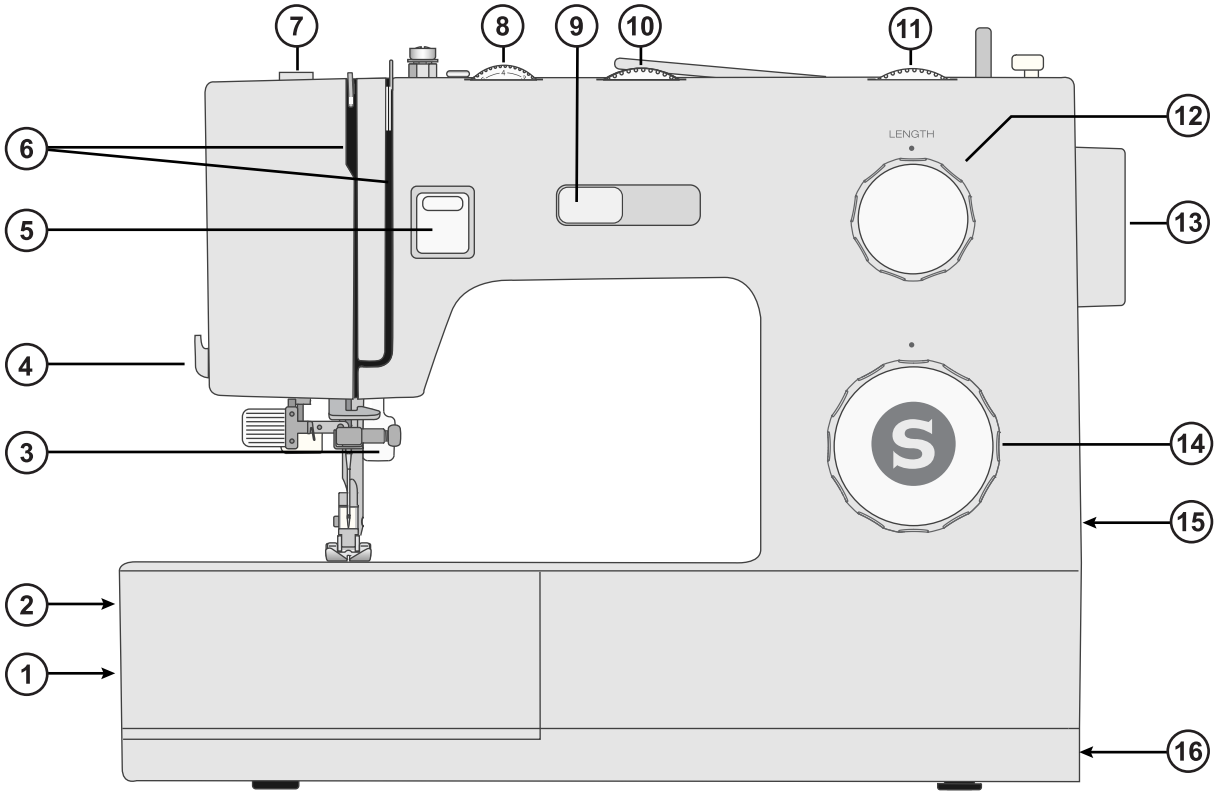

1. **Spak för matartänder** – flytta den i sidled för att höja eller sänka matartänderna. Sitter på baksidan av friarmen.
2. **Tillbehörslåda/friarm** – Ta bort tillbehörslådan för att använda friarmen, som gör det enklare att sy t.ex. byxfållar och ärmar (sidan 7).
3. **Pressarfotsspak** – Används för att höja och sänka pressarfoten (sidan 7).
4. **Trådkniv** – Används för att skära av tråden när du sytt klart (sidan 7).
5. **Backmatningsknapp** – Tryck och håll kvar när du vill sy bakåt, t.ex. för att fästa en söm i början eller slutet.
6. **Trådledare** – Trådvägar med trådspänningsbrickor och trådtilldragare.
7. **Pressarfotstryck** – Reglerar pressarfotens tryck mot tyget (sidan 14).
8. **Trådspänningsratt** – Ställ in önskad spänning för sömmen, tråden och tyget (sidan 13).
9. **Hastighetsreglage** — Anpassa sömnadshastigheten (sidan 16).
10. **Nålpositionsvred** – Reglerar nålens position för raksöm (sidan 16).
11. **Stygnbreddsratt** – Används för att ställa in hur långt nålen rör sig i sidled, så att stygnen blir smalare eller bredare enligt önskemål (sidan 16).
12. **Stygnlängdsratt** – Används för att reglera det avstånd som matartänderna flyttas, så att stygnen blir kortare eller längre enligt önskemål (sidan 15).
13. **Handhjul** – används för att styra nålens och trådtilldragarens rörelser manuellt.
14. **Sömvalsratt** – Vrid sömvalsratten åt vänster eller höger tills den söm du vill använda är i linje med markeringen ovanför ratten (sidan 15).
15. **Knapphål, balans** – Stygntätheten för den vänstra knapphålsstolpen kan ändras vid behov (sidan 23).
16. **Uttag för nätsladd och strömbrytare** – Anslut nätsladden och tryck strömbrytaren till "I" för att slå på strömmen och belysningen (sidan 6).

Nålområde

1. **Stygnplåt** – en plan yta för sömnad runt pressarfoten. Stödlinjer hjälper dig att styra tyget rakt när du syr.
2. **Matartänder** – matar tyget under pressarfoten när du syr.
3. **Pressarfot** – håller fast tyget mot matartänderna, som för tyget framåt under pressarfoten när du syr.
4. **Pressarfotsskruv** – lossa den här skruven när du vill ta bort pressarfotshållaren.
5. **Pressarfotshållare** – håller pressarfoten på plats.
6. **Spak för att lossa pressarfoten** – Lossa pressarfoten från hållaren genom att trycka på den här spaken (sidan 14).
7. **Knapphålsspak** – används när du ska sy knapphål.
8. **Inbyggd nålträdare** – trä nålen snabbt och enkelt.
9. **Pressarfotsstång** – här sitter pressarfotshållaren.
10. **Nålskruv** – håller nålen på plats.
11. **Trådledare** – ser till att tråden löper rätt när du syr.
12. **Övertrådsledare** – ser till att tråden löper rätt när du syr.
13. **Spollucka** – skyddar spolen medan du syr.
14. **Spärrknapp för spollucka** – tryck på spärrknappen för att ta bort spolluckan.

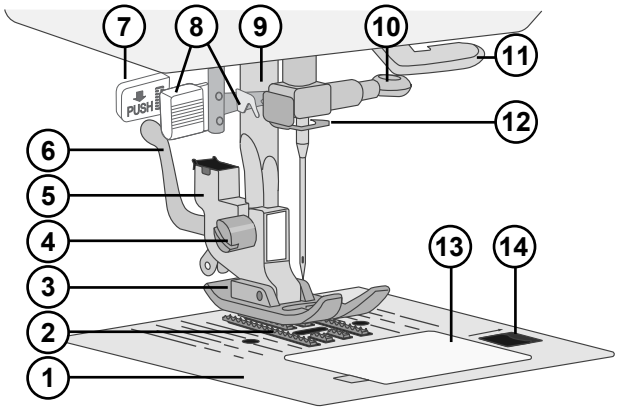

Maskinens ovansida

1. Trådspänningsskiva för undertrådsspolning
2. Trådledare
3. Handtag
4. Trådrullehållare
5. Hål för extra trådrullehållare
6. Spolaxel
7. Spolstopp
8. Trådspänningsbrickor
9. Trådtilldragare

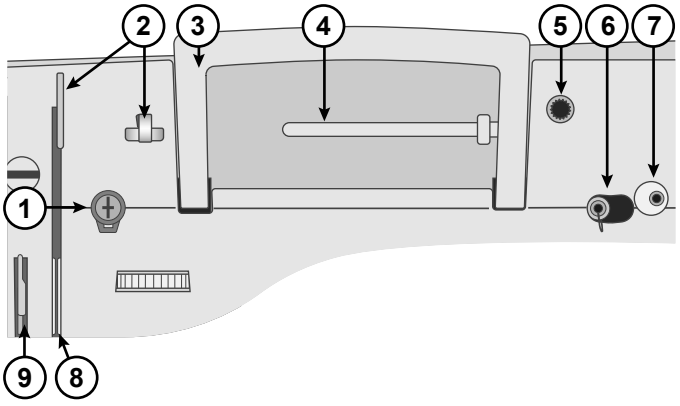

Översikt för tillbehör

Spole 3 st – Använd endast den typ av transparenta spolar som medföljer maskinen (transparenta SINGER®-spolar, klass 15). En av spolarna sitter redan i maskinen vid leverans.

Filtbricka – används för att dämpa trådrullen vid användning av den extra trådrullehållaren.

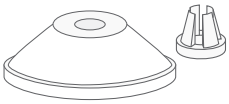

Trådhållare – två storlekar (stor och liten) för olika typer av trådrullar.

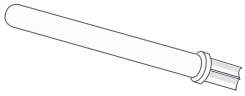

Extra trådrullehållare – för sömnad med stora trådrullar eller användning av specialtråd.

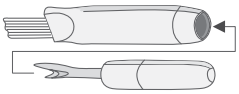

Borste och sprättare – används för att ta bort stygn/borsta bort ludd.

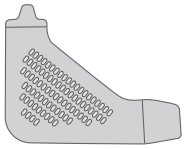

L-nyckel – används för att ta bort stygnplåten, pressarfotshållaren eller nålskruven.

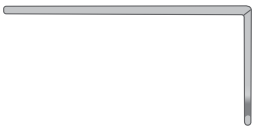

Kant-/quiltlinjal – används för att få en rak och korrekt söm, t.ex. vid quiltning. För in kant-/quiltlinjalen i hålet på pressarfotshållarens baksida. Justera dess placering så att den passar ditt projekt.

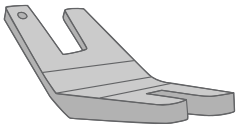

Tillbehör som ingår (som inte visas på bild)

- Nålar
- Fotpedal och nätsladd

Pressarfötter

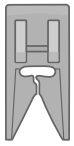

Standardpressarfot
(sitter på maskinen vid leverans)

Den här foten används för vanlig sömnad på de flesta tyger. Pressarfoten har en platt undersida som gör att tyget hålls ner ordentligt mot matartänderna medan du syr. Den har också en bred öppning som gör att nålen kan flyttas från vänster till höger beroende på vilken söm du syr.

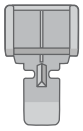

Blixtlåsfot
Den här foten används för att sy i blixtlås. Sätt fast foten i pressarfotshållaren till vänster eller höger beroende på vilken sida av blixtlåset du ska sy. Blixtlåsfoten kan även användas för att skapa och sy fast passpoaler.

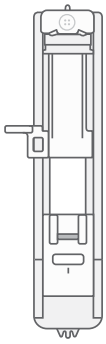

Automatisk knapphålsfot
Med den här foten syr du knapphål med perfekt storlek för den aktuella knappen. Foten har ett utrymme baktill för knappen som används för att ställa in knapphålets storlek. Maskinen syr sedan automatiskt ett knapphål i rätt storlek.

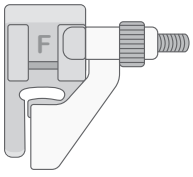

Pressarfot för dold fållsöm
Dold fållsömsfot används för att sy osynliga fållsömmar på modeplagg och heminredningsprojekt. Det finns en justerbar guide med en förlängning framtill som används för att leda fållens vikning vid sömnad.

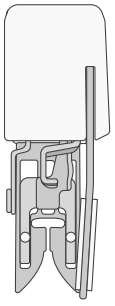

Sömöversikt

Nyttosömmar

Sömmarna som beskrivs i tabellen nedan är nyttosömmar som främst används för nyttosömnad.

Elastiska sömmar är markerade med (*) i sömöversikten nedan.

Ställ in trådspänningen på mellan 3 och 5 när du syr. Testa alltid på en restbit först och justera trådspänningen om det behövs.

				Användning
	Raksöm med nålen i mittläge			Den grundläggande sömmen för allmän sömnad. Det vanligaste användningsområdet för raksöm är sammanfogning av två tygstycken.
	Elastisk raksöm	S1 (*)		På elastiska, stickade tyger är den här sömmen starkare än vanlig raksöm eftersom tråden låses tre gånger: framåt, bakåt och sedan framåt igen. Sömmen används för att förstärka sömmar på träningskläder och för svängda sömmar som utsätts för hård belastning.
	Sicksacksöm			En mycket mångsidig söm som används för dekor- och applikationssömnad samt för att sy fast band och fålla.
	Flerstegssick-sack	(*)		Kasta över sömsmånens kant för att förhindra att tyget rivs upp. När du överkastar gör sömmens mindre steg att tyget hålls mer plant än när du använder vanlig sicksack. Sömmen kan också användas för att laga revor och sy i resår.
	Förstärkt sicksack	S1 (*)		För hopfogning av tygstycken kant i kant eller överlappning i skinn. För dekorsömnad.
	Overlocksöm	S1 (*)		Sy ihop och överkasta längs kanten i ett moment eller klipp rent i efterhand. För medeltjocka till kraftiga elastiska tyger.
	Osynlig fållsöm			Sy fållar som nästan är helt osynliga från tygets rätsida. Den här sömmen används för kjolar, klänningar, byxor, gardiner m.m. i icke-elastiska material.
	Elastisk osynlig fållsöm	(*)		Sy fållar som nästan är helt osynliga från tygets rätsida. Används för kläder och andra sömnadsprojekt i stretchiga, stickade tyger.
	Lutande overlocksöm	S1 (*)		Sy ihop och överkasta längs kanten i ett moment eller klipp rent i efterhand. För medeltjocka och kraftiga elastiska tyger.
	Stängd overlocksöm	S1 (*)		Sy dekorativa fållar, överlappande sömmar, skärp och band. För medeltjocka/kraftiga elastiska tyger.
	Våffelsöm	S1 (*)		För att sy i resår, dekorsömnad, smocksömnad, garndekorationer och fållning.
	Knapphål			Sy knapphål på heminredningsföremål, kläder, handarbeten m.m.

Dekorsömmar

Maskinen har även dekorsömmar. De sömmar som inte finns med i översikten ovan är dekorsömmar. När du syr dekorsöm bör du lägga ett mellanlägg under tyget så att resultatet blir snyggare. Ställ in trådspänningen på mellan 3 och 5. Testa alltid på en restbit först och justera trådspänningen om det behövs.

KOM IGÅNG

Packa upp maskinen

1. Ställ kartongen på ett stadigt, plant underlag. Lyft ut maskinen ur lådan och ta bort emballaget.
2. Ta bort övrigt förpackningsmaterial och plastpåsen.
3. Torka av maskinen med en torr trasa för att ta bort ludd och/eller överflödig olja i nålområdet.

Obs! Symaskinen ger bäst sömnadsresultat vid normal rumstemperatur. Extremt höga och låga temperaturer kan påverka sömnadsresultatet.

Ansluta maskinen till eluttaget

Nätsladden och fotpedalen finner du bland tillbehören.

Obs! Rådfråga en behörig elektriker om du inte vet hur du ansluter maskinen till eluttaget. Dra ur nätsladden när du inte använder maskinen.

Anslutningsuttaget och på/av-knappen sitter längst ner på maskinens högra sida.

1. Anslut nätsladden till det bakre uttaget längst ner till höger på maskinen (A). Sätt kontakten i vägguttaget.
2. Anslut fotpedalens sladd till det främre uttaget längst ner till höger på maskinen (B).
3. Tryck strömbrytaren (C) till I-läget för att slå på strömmen och belysningen.

Du styr sömnadshastigheten genom att trampa på fotpedalen.

Obs! Maskinen hamnar i standbyläge efter cirka 20 minuter om den är inaktiv. När den går in i standbyläge slocknar LED-lampan och displayen. Trampa ner fotpedalen eller tryck på valfri knapp på panelen för att aktivera maskinen. Den hamnar då i normalt läge med LED-lampan och displayen på.

Obs! Det kan finnas ström kvar i maskinen efter att den stängts av. Därför kan lampan lysa några sekunder medan denna ström förbrukas. Detta är helt normalt.

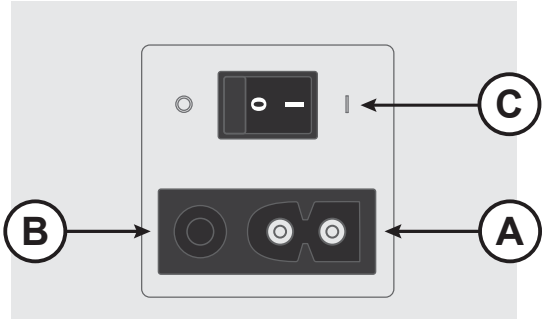

För USA och Kanada

Den här symaskinen har en polariserad stickkontakt (ett stift är bredare än det andra). För att minska risken för elektriska stötar kan man bara sätta i stickkontakten på ett enda sätt i ett polariserat vägguttag. Om kontakten inte passar i uttaget vänder du på den. Om den fortfarande inte passar ska du låta en behörig elektriker installera ett passande uttag. Stickkontakten får inte modifieras på något sätt.

Packa ihop efter sömnad

1. Stäng av huvudströmbrytaren. Det kan finnas ström kvar i maskinen efter att den stängts av. Därför kan lampan lysa några sekunder medan denna ström förbrukas. Detta är helt normalt.
2. Dra ur sladden ur vägguttaget och därefter ur maskinen.
3. Vira sladden försiktigt runt fotpedalen så att maskinen blir lättare att förvara.
4. Lägg alla tillbehör i tillbehörsasken. Skjut fast lådan runt friarmen på maskinen.
5. Lägg fotpedalen och sladden i utrymmet ovanför friarmen.
6. Sätt huven över maskinen för att skydda den mot damm och ludd.

Friarm/avtagbar tillbehörslåda

Förvara pressarfötter, spolar, nålar och andra tillbehör i tillbehörslådan så att de är lätta att komma åt.

Om du låter tillbehörsasken sitta kvar på maskinen får du en stor, plan arbetsyta.

Friarmen gör det lättare att sy byxben och ärmfållar. För att använda friarmen måste du dra av tillbehörslådan. När lådan är monterad på maskinen hålls den på plats av en spärr. Du lossar tillbehörslådan genom att skjuta den åt vänster.

När tillbehörslådan har tagits bort öppnar du luckan genom att sätta in ett finger i tillbehörslådans (A) vänstra sida och försiktigt dra så att den öppnas. Stäng luckan innan du sätter tillbaka tillbehörslådan på maskinen.

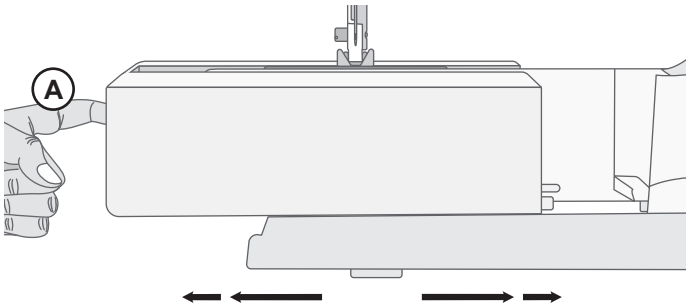

Pressarfotsspak

Pressarfotsspaken sitter på baksidan av symaskinshuvudet. Spaken används för att höja och sänka pressarfoten. Höj spaken när du ska trä maskinen eller byta pressarfot, och sänk den när du ska sy.

Om du höjer pressarfotsspaken och därefter lyfter den lite till, får du mer utrymme under pressarfoten, vilket gör att du får in tjocka tyglager under pressarfoten.

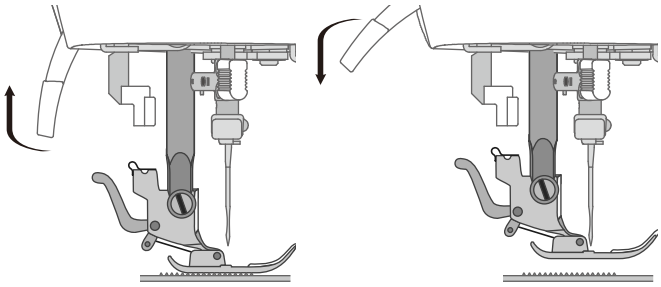

Trådkniv

Du använder trådkniven genom att dra tråden bakifrån och fram såsom bilden visar. På så sätt blir trådändarna tillräckligt långa för att tråden inte ska dras ut ur nålen när du börjar sy igen.

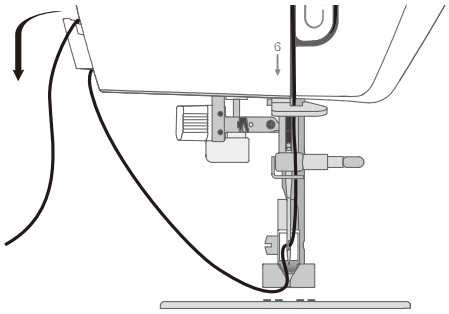

Trådrullehållare

Maskinen har två trådrullehållare: en fast och en extra. Trådrullehållarna passar för alla typer av trådar. Den fasta trådrullehållaren används horisontellt (tråden hasplas av från trådrullen) och den extra trådrullehållaren vertikalt (trådrullen roterar). Använd det horisontella läget till vanliga trådar och det vertikala till stora trådrullar eller specialtrådar.

Fast trådrullehållare

Sätt trådrullen på hållaren. Se till att tråden hasplas av trådrullen motsols och glider över en trådbricka. Använd en trådbricka som är något större än trådrullen. Om du använder en smal trådrulle (A) sätter du en mindre trådbricka framför rullen. Framför breda trådrullar (B) sätter du en stor trådbricka. Trådbrickan ska placeras så att den platta sidan pressas mot trådrullen. Det ska inte finnas något utrymme mellan trådbrickan och trådrullen.

Obs! Alla trådrullar är inte konstruerade på samma sätt. Om du har problem med tråden vänder du den åt motsatt håll eller använder det vertikala läget.

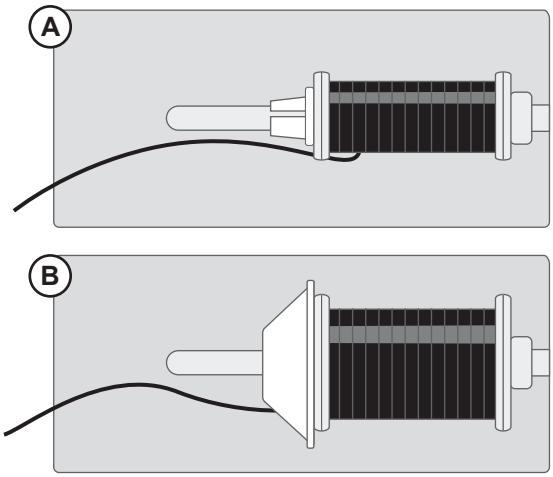

Extra trådpinne

Den extra trådrullehållaren används vid spolning av undertråd från en annan trådrulle eller när du syr med stora trådrullar eller med specialtråd. Sätt den extra trådrullehållaren i avsett hål på maskinens ovansida. Placera en filtbricka under trådrullen. Då hasplas tråden inte av för snabbt. Sätt inte någon trådbricka överst på trådrullehållaren eftersom detta hindrar trådrullen från att rotera.

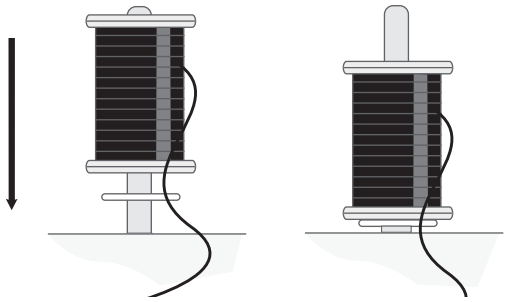

Spola undertråden

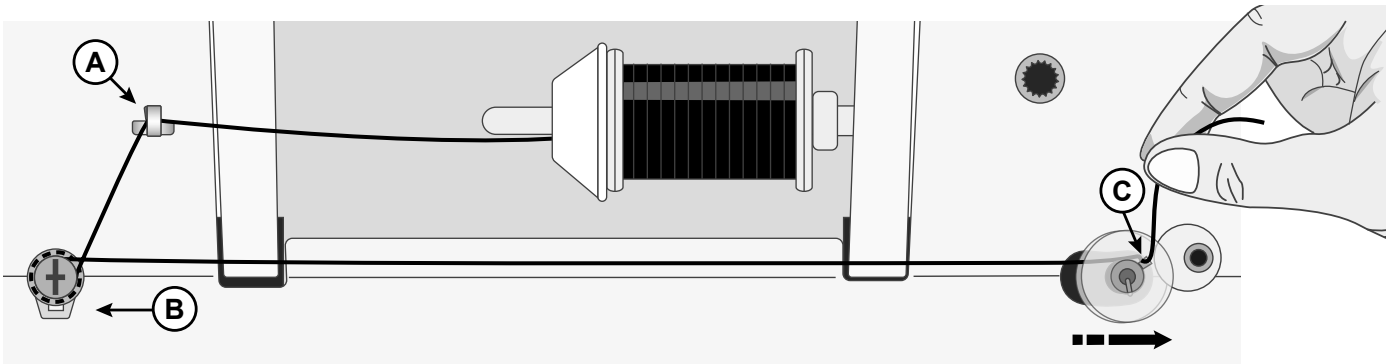

1. Sätt trådrullen på hållaren. Skjut på en trådbricka så att den sitter stadigt mot trådrullen.
2. Trä tråden bakifrån och framåt genom trådledaren (A). Dra tråden medsols runt trådspänningsskivan (B) och se till att tråden verkligen ligger mellan skivorna.
3. Trä tråden inifrån och ut genom hålet i spolen (C).
4. Sätt spolen på spolaxeln. Kontrollera att spolen är helt nedtryckt.
5. Tryck spolaxeln åt höger. Håll i trådändarna och trampa ner fotpedalen. Efter några varv lyfter du foten från pedalen för att avbryta spolningen. Klipp av den utstickande trådänden. Klipp nära spolen. Trampa på fotpedalen för att återuppta spolningen. När spolen är full stannar spolningen automatiskt.

   När du trycker spolaxeln åt höger visas en ikon för undertrådsspolning på displayen.
6. Tryck spolaxeln åt vänster. Ta loss spolen och klipp av tråden.

Obs! När spolaxeln har tryckts till höger går det inte att sy med maskinen. Tryck tillbaka spolaxeln till sömnadsläge (vänster) innan du börjar sy.

Sätta i undertrådsspolen

Obs! Se till att nålen är i det översta läget och att maskinen är avstängd innan du sätter i eller tar bort en spole.

1. Ta bort spolluckan (A) genom att trycka den lilla knappen (B) på luckans högersida åt höger.
2. Sätt spolen i spolkapseln så att tråden går moturs.
3. Sätt fingret mot spolen och dra tråden något åt höger och under spåret (C) och sedan åt vänster.
4. Fortsätt att dra i tråden tills den hamnar i skåran (D).
5. Dra ut ca 15 cm sytråd och sätt tillbaka spolluckan.

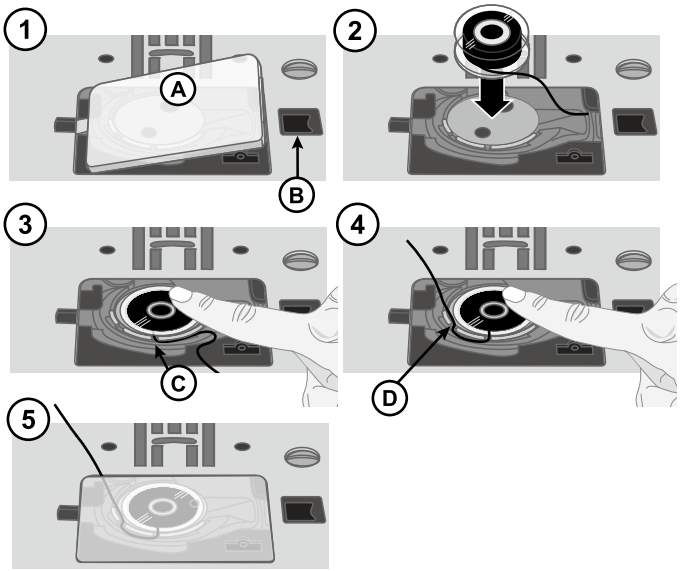

Trä maskinen

Viktigt! Kontrollera att pressarfoten är upplyft och att nålen står i det högsta läget genom att vrida handhjulet mot dig. Detta är mycket viktigt eftersom du därmed kan kontrollera att maskinen är korrekt trädd. Om du inte gör det kan stygnkvaliteten bli dålig när du börjar sy.

1. Placera trådrullen på hållaren och sätt på en trådbricka i rätt storlek.
2. Dra tråden genom trådledare (A) bakifrån och framåt och genom trådledare (B) bakifrån och framåt. Se till att tråden ligger korrekt i trådspänningsskivan.
3. Dra sedan tråden mellan trådspänningsskivorna (C).
4. Trä ner genom den högra trådskåran, runt U-svängen och därefter uppåt genom den vänstra trådskåran.
5. Dra tråden från höger in i trådtilldragaren (D) och ner i den vänstra trådskåran in i den nedre trådledaren (E) och in i övertrådsledaren (F).
6. Trä nålen framifrån och bak.

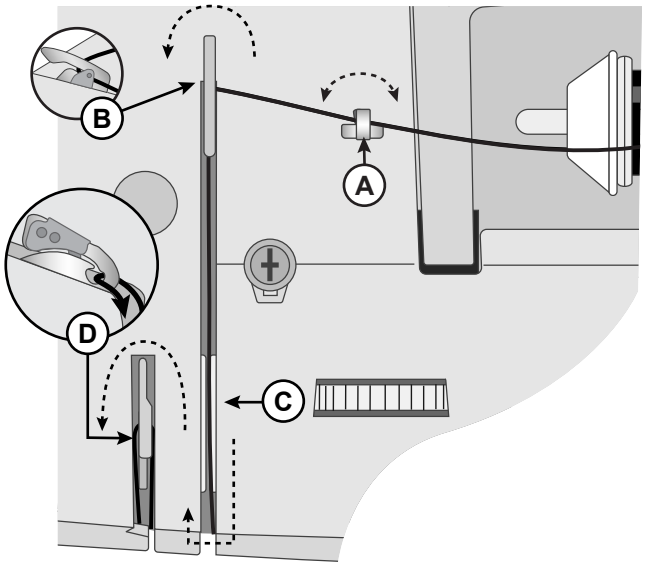

Maskinen ovanifrån

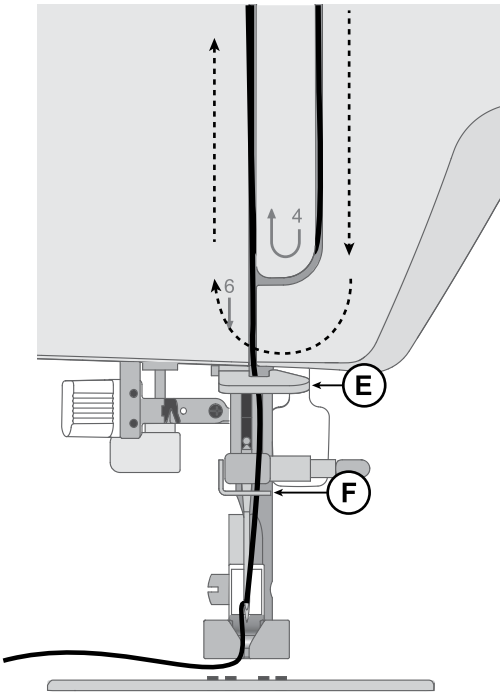

Maskinen framifrån

Nålträdare

Med den inbyggda nålträdaren kan du trä nålen snabbt och enkelt.

Nålen ska vara i det övre läget när den inbyggda nålträdaren ska användas. Vrid handhjulet mot dig tills nålen är i det övre läget. Vi rekommenderar också att pressarfoten är sänkt.

- Använd spaken (A) och dra nålträdaren så långt ner det går. Metallkanterna täcker nålen. En liten krok går in genom nålsögat (B).
- Lägg tråden över haken (C) bakifrån och sedan under den lilla haken (D).
- Låt nålträdaren svänga tillbaka mjukt. Kroken drar tråden genom nålsögat och bildar en ögla bakom nålen. Dra ut trådöglan bakom nålen.
- Höj pressarfoten och lägg tråden under den.
- Dra ut ungefär 15–20 cm tråd bakåt bakom nålsögat. Det förhindrar att övertråden dras ut ur nålen när du börjar sy.

Obs! Nålträdaren är konstruerad för nålar i storlek 70–110. Du kan inte använda nålträdaren för nålar i storlek 60 eller mindre, för vingnålar eller tvillingnålar. Det finns även vissa extra tillbehör som kräver manuell trädning av nålen. Nålen ska träs framifrån och bakåt när du trär den manuellt.

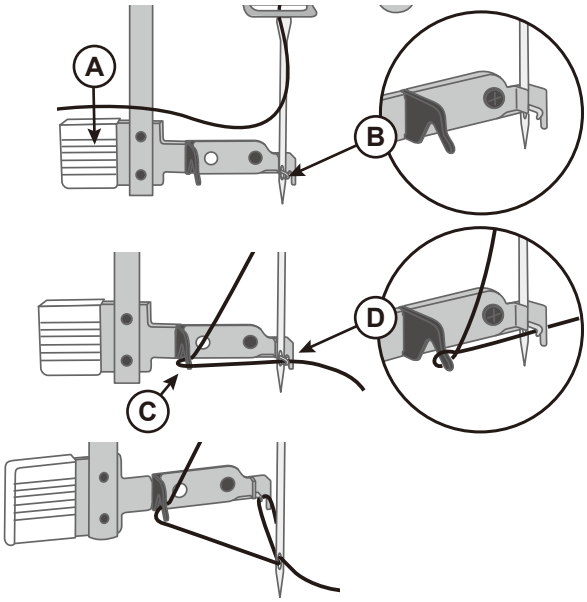

Dra upp undertråden

1. Håll i övertråden med vänster hand.
2. Vrid handhjulet mot dig ett helt varv så att nålen sänks och höjs.
3. Dra försiktigt i övertråden för att ta upp undertråden genom stygnplåten.
4. För båda trådarna bakåt, så att de ligger under pressarfoten.

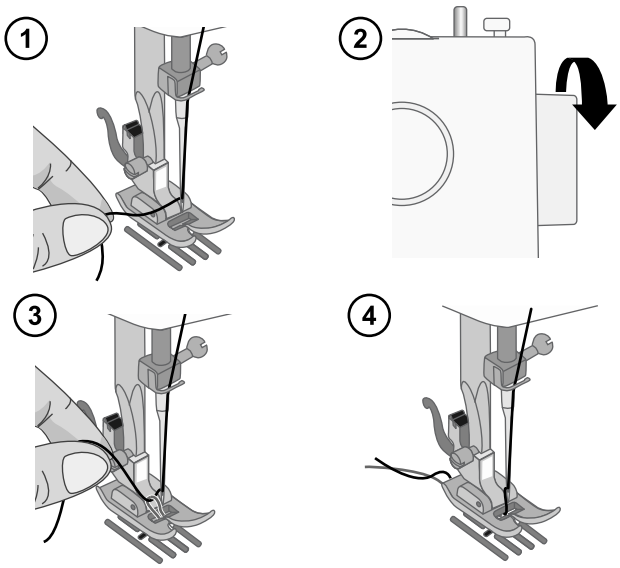

Nålar

Symaskinsnålen spelar en viktig roll för ett bra resultat. Använd enbart kvalitetsnålar. Vi rekommenderar nålar från system 130/705H. Nålpaketet som medföljer maskinen innehåller nålar i de vanligaste storlekarna.

⚠ *Kontrollera att du har valt rätt nål till den tråd du använder. För grövre tråd behövs en nål med större nålsöga. Om nålsögat är för litet för tråden kan det hända att nålträdaren inte fungerar som den ska.*

Universalnål
Universalnålarna har en något rundad spets och finns i flera grovlekar. Används för vanlig sömnad till en mängd olika tygkvaliteter.

Stretchnål
Stretchnålar har kulspets och en speciell utformning som förhindrar hoppstygn i elastiska material. Används till stickade material, badkläder, fleece, mocka- och skinnimitationer.

Jeansnål
Jeansnålar har en vass spets som går igenom tätvävda tyger utan att nålen böjs. För canvas, denim och mikrofiber.

Brodérnål
Brodérnålar har en speciell utformning: en något rundad spets och en aning större nålsöga för att inte trådar och material ska skadas. Används till metalltrådar och andra specialtrådar för broderi och dekorationer.

Viktig information om nålar

Byt nål ofta. Nålar bör som regel bytas ut efter 6–8 timmar sömnad.

Använd alltid en rak nål med vass spets och kontrollera att spetsen inte är böjd eller skadad (A).

En skadad nål (B) kan orsaka överhoppade stygn, bruten nål eller avsliten tråd. Den kan också förstöra stygnplåten.

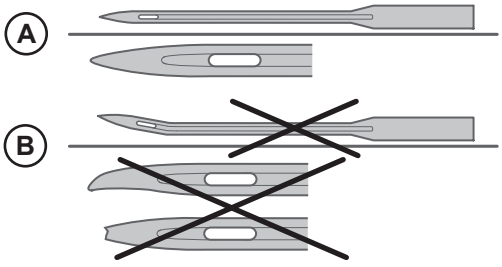

Guide – nålstorlek, tyg, tråd

Nålstorlek	Tyg	Tråd
70–80 (9–11)	Tunna tyger: Tunn bomull, voile, siden, muslin, interlock, trikå, jersey, crêpe, polyester, chiffong, organza, organdi	Universaltråd för tunna tyger
80-90 (12-14)	Medeltjocka tyger: Bomullstyg för quiltning, satin, jersey, tunna ylletyger, rayon, polyester, tunna linnetyger	Använd polyestertråd på syntetmaterial och universal- eller bomullstråd på naturmaterial för bästa resultat.
90 (14)	Medeltjocka tyger: Tätt vävda, medeltjocka linnetyger, bomull/polyester-blandningar, frotté, chambray, jersey	
100 (16)	Kraftiga tyger: Kanvas, ull, denim, heminredningstyger, fleece, tjock trikå	
110 (18)	Kraftiga tyger: Kapptyg i ull, möbeltyger	Kraftig tråd som övertråd och universaltråd som undertråd.

Byta nål

Obs! Innan du byter nål kan det vara bra att placera en liten bit papper eller ett litet tygstycke under nålområdet, över hålet i stygnplåten, så att inte nålen faller ner i maskinen av misstag.

1. Lossa nålskruven. Om den sitter åt hårt kan du använda skruvmejseln som finns bland tillbehören för att lossa skruven.
2. Ta bort nålen.
3. För in den nya nålen i nålhållaren med den platta sidan bakåt.
4. När nålen inte går in längre drar du åt skruven ordentligt (inte för hårt).

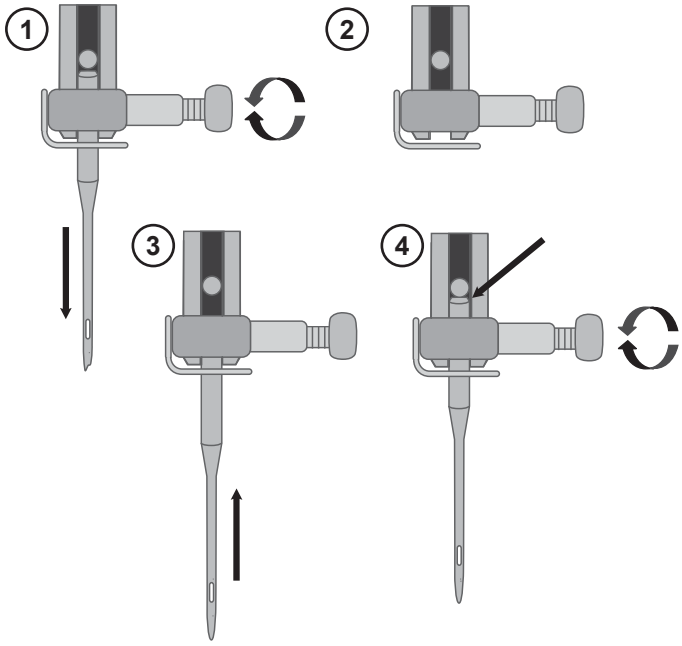

Trådspänning

Om du vill ändra trådspänningen vrider du på reglaget ovanpå maskinen. Vilken trådspänning du ska använda beror på tyget, tråden etc. För att sömmarna ska bli så snygga och hållbara som möjligt bör du kontrollera att övertrådsspänningen är rätt inställd. Det innebär att trådarna möts jämnt mellan de två tyglagren vid vanlig sömnad (A).

Om undertråden syns på tygets ovansida är övertrådsspänningen för hård (B). Minska övertrådsspänningen.

Om övertråden syns på tygets undersida är övertrådsspänningen för lös (C). Öka övertrådsspänningen.

När du syr dekorsömmar och knapphål ska övertråden synas på tygets baksida.

Provsy på en restbit av det aktuella tyget och kontrollera spänningen.

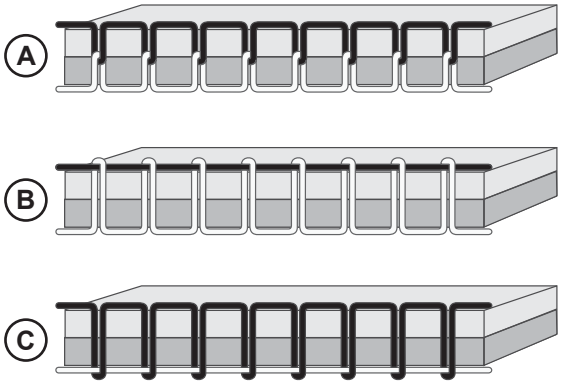

Sy utan matartänder

När du syr i knappar eller använder andra sömnadstekniker och du inte vill att tyget ska matas måste du sänka matartänderna.

Spaken för matartänderna sitter på baksidan av friarmen.

1. Sänk matartänderna genom att flytta spaken till läget ”Matartänder nere”.
2. Höj matartänderna genom att flytta spaken till läget ”Matartänder uppe”.

Obs! Matartänderna höjs inte direkt när du drar i spaken. Vrid handhjulet ett helt varv mot dig eller börja sy för att koppla in matartänderna igen.

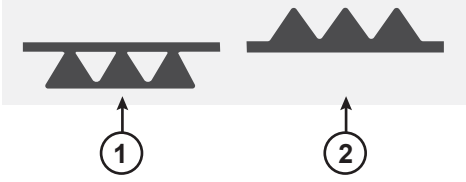

Pressarfotstryck

Pressarfotstrycket används för att reglera det tryck som pressarfoten anbringar på tyget så att det matas jämnt och smidigt när du syr. Pressarfotstrycket är förinställt till standardvärdet. För de flesta tyger krävs ingen justering. För mycket kraftiga eller mycket tunna tyger kan trycket dock behöva justeras – ökas (vrid mot +) för mycket kraftiga tyger och minskas (vrid mot –) för tunna tyger.

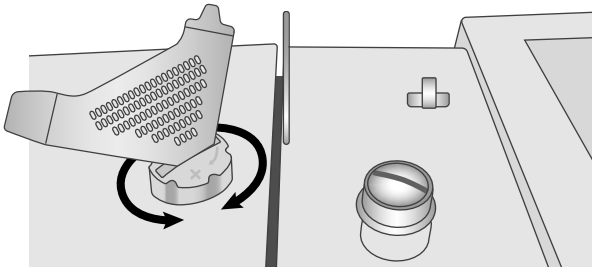

Obs! Om du vrider reglaget för mycket moturs kan det lossna. Sätt då tillbaka reglaget och vrid det medurs tills det sitter fast igen.

Obs! Om du vrider reglaget medurs tills det inte går längre har du ställt in pressarfotens maxtryck. Försök inte vrida reglaget längre än så.

Byta pressarfot

1. Kontrollera att nålen är i högsta läget och att pressarfoten är lyft. På baksidan av pressarfotshållaren finns en liten spak för att lossa pressarfoten. Lossa pressarfoten genom att trycka på denna spak.
2. Fäst en pressarfot i hållaren genom att placera önskad pressarfot med stiftet rakt under spåret på pressarfotshållaren. Sänk pressarfotsspaken så att pressarfoten klickar på plats.

   Obs! Om du tycker det är svårt att placera pressarfoten i rätt läge kan du hålla frikopplingsspaken intryckt samtidigt som du sänker ner pressarfoten. Använd tummen för att försiktigt styra pressarfoten till rätt position. Den kommer att klicka på plats.

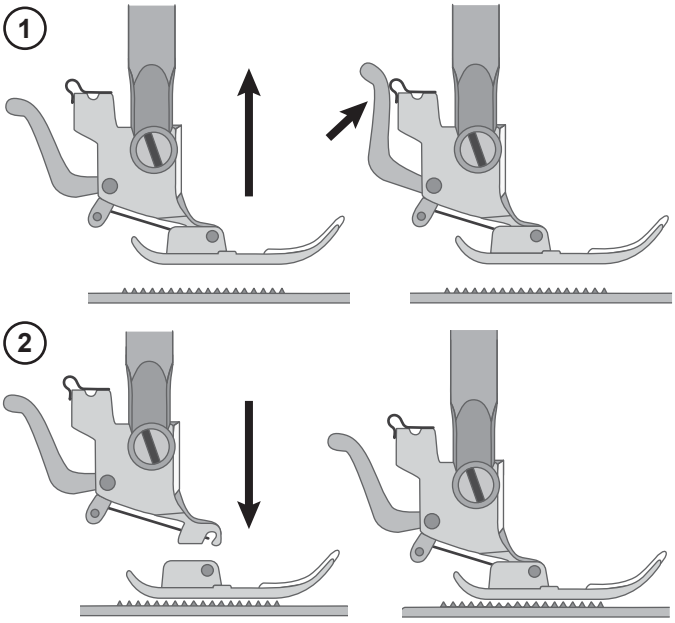

Sätta fast kant-/quiltlinjalen

Sätt fast kant-/quiltlinjalen i skåran (A) så som visas på bilden. Justera efter behov för fållar, veck, quiltning m.m.

⚠ *Sätt fast kant-/quiltlinjalen i skåran (A) så som visas på bilden. Justera efter behov för fållar, veck, quiltning m.m.*

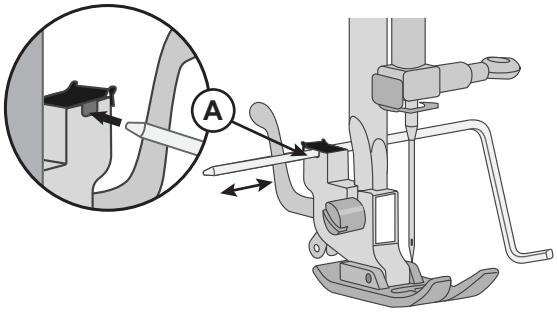

ANVÄNDA MASKINEN

Välja söm

Höj nålen till högsta läget.

Vrid sömvalsratten (A) åt vänster eller höger tills den söm du vill använda är i linje med markeringen ovanför ratten (B). Ratten ska "klicka" fast för att sömmen ska vara vald. Varje gång du vrider på ratten visas tre sömmenyalternativ: vänster, mitten (S1) och höger (S2).

Använd oelastiska sömmar när du syr på vävda tyger, skinn eller vinyl och elastiska sömmar när du syr på elastiska tyger (i sömöversikten, sidan 5, ser du vilka sömmar som är elastiska).

Obs! Höj alltid nålen och pressarfoten innan du vrider på sömvalsratten.

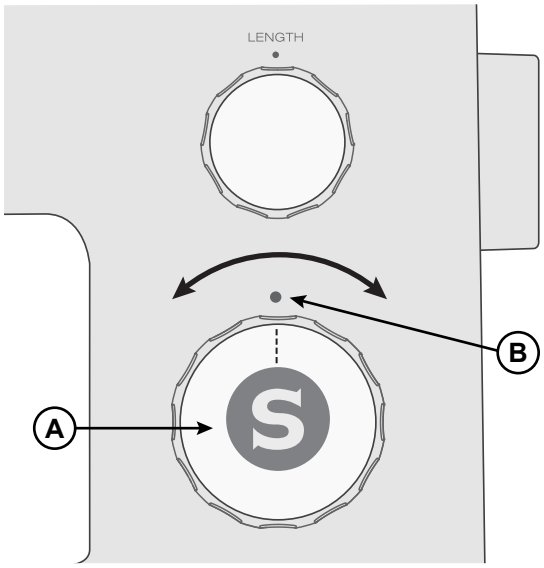

Sömvalsratt

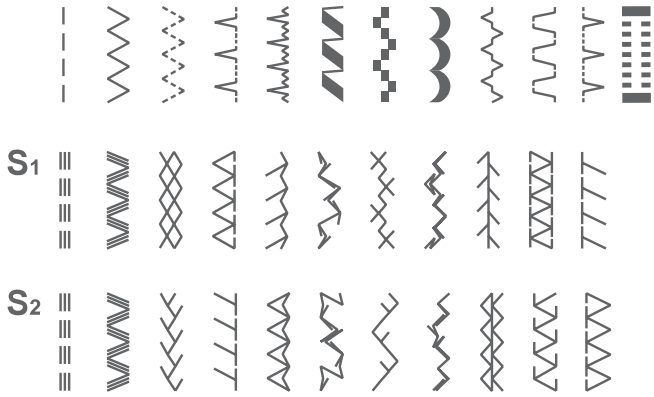

Sömmenyer

Sömlängd

Vrid på stygnlängdsratten tills markeringen ovanför ratten är i linje med önskad stygnlängd. Ju högre siffra, desto längre stygn. Stygnlängden kan variera från 0–4 mm (siffrorna på ratten motsvarar stygnlängden i mm).

Använd en längre stygnlängd när du syr i kraftigare tyger eller när du använder en kraftigare nål eller tråd. Använd en kortare stygnlängd när du syr i tunnare tyger eller när du använder en tunnare nål eller tråd.

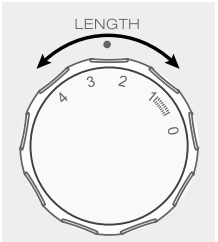

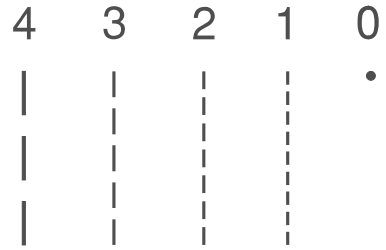

Sömmarna i meny S1 och S2 har fast stygnlängd. Sätt stygnlängdsratten på S1 eller S2 när du ska använda dessa sömmar.

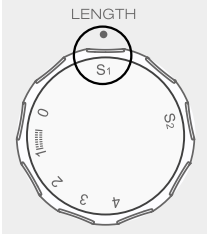

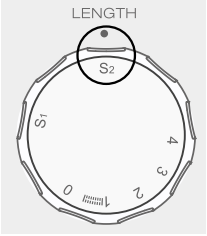

Placera stygnlängdsratten inom knapphålsområdet när du ska sy knapphål.

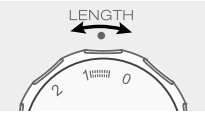

Stygnbredd

Vrid stygnbreddsratten till önskad stygnbredd.

Ju högre siffra desto bredare stygn. Stygnbredden för centrerad raksöm är 0. Stygnbredden kan variera från 0 till 6 mm (siffrorna på ratten motsvarar stygnbredden i mm).

Obs! Höj nålen till det högsta läget innan du vrider på stygnbreddsratten, annars kan den böjas eller gå av.

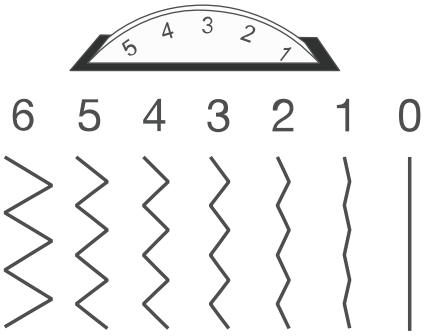

Nålpositionsvredet

Nålpositionsvredet används för att reglera nålens position för raksöm. Att ändra nålpositionen kan vara bra för kantstickning, för att skapa och sy fast passpoaler och mycket mer. För de flesta typer av allmän sömnad bör nålen vara i mittläget.

Placera nålen i mittläget vid sömnad med tvillingnål.

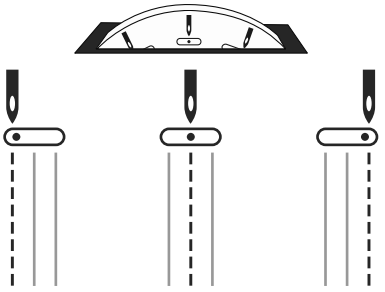

Sy bakåt

Håll ner reglaget för att sy bakåt.

Maskinen syr bakåt så länge du håller ner spaken för backmatning.

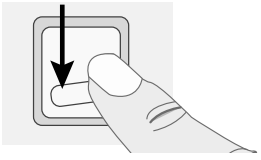

Hastighetsreglage

Alla sömmar i symaskinen har en förinställd, rekommenderad sömnadshastighet.

Du kan justera hastigheten med hastighetsreglaget. Skjut reglaget åt vänster för att sänka hastigheten och åt höger för att öka hastigheten. Det går inte att välja en högre hastighet än den förinställda maxhastigheten för den valda sömmen.

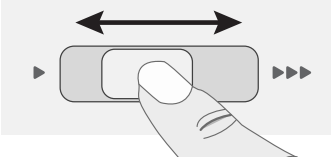

SÖMNAD

Sömnad

Vid varje söm eller sömnadsteknik som beskrivs i den här delen av bruksanvisningen finns en tabell med de inställningar och den pressarfot som rekommenderas. Till höger ser du ett exempel av tabellen.

Obs! Vissa tyger har mycket överskottsfärg som kan färga av sig på andra tyger men också på symaskinen. Denna missfärgning kan vara mycket svår eller omöjlig att få bort. Fleece och denim, särskilt i rött och blått, innehåller ofta överskottsfärg. Om du misstänker att tyget/plagget innehåller mycket överskottsfärg ska du tvätta det innan du börjar sy för att undvika missfärgning.

Obs! För bästa sömnadsresultat bör du använda samma tråd som över- och undertråd. Om du syr med special-/dekortråd ska du använda vanlig sytråd som undertråd.

			0	3	3-5
A	B	C	D	E	F

A. Söm

B. Pressarfot

C. Nålposition

D. Stygnbredd i mm

E. Stygnlängd i mm

F. Trådspänning

Börja sy – raksöm

Ställ in maskinen på raksöm (se tabellen till höger).

Höj pressarfoten och placera tyget under den. På stygnplåten ser du stödlinjer som hjälper dig att hålla en jämn sömsmån. Det finns flera guidelinjer på stygnplåten. Lägg tyget längs 10 mm-markeringen.

Lägg övertråden under pressarfoten.

Sänk ner nålen där du vill börja sy. Dra trådarna bakåt och sänk pressarfoten. Trampa på fotpedalen. Styr försiktigt tyget längs stödlinjen och låt maskinen mata tyget (A). Om undertråden inte har dragits upp, kommer den att göra det automatiskt när du börjar sy.

Fäst tråden i början av sömmen genom att trycka ner och hålla kvar på backmatningsspaken. Sy några stygn bakåt. Släpp backmatningsspaken så syr maskinen framåt igen (B).

			0	2–4	3–5

Inställning för raksöm

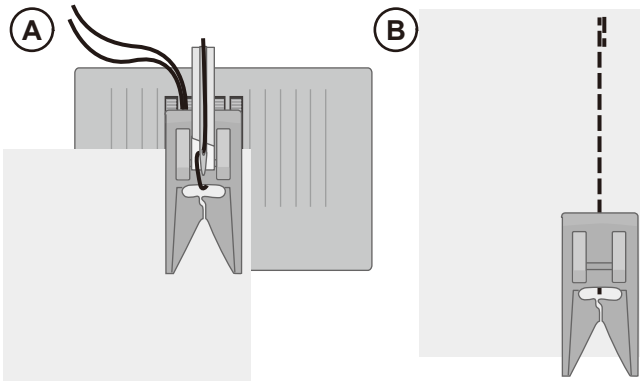

Ändra riktning

Stanna symaskinen med nålen nere i tyget för att ändra sömnadsriktning.

Höj pressarfoten.

Vrid tyget runt nålen så att det ligger åt det håll du vill sy. Sänk pressarfoten och fortsätt sy.

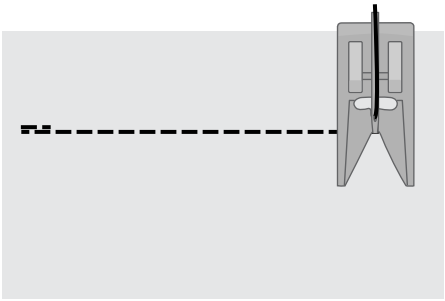

Avsluta sömmen

Tryck ner och håll kvar på backmatningsspaken för att sy några stygn bakåt när du kommer till slutet av sömmen. Släpp knappen och sy framåt igen tills du når sömmens ände. På så sätt fästs tråden och sömmen repas inte upp.

Höj nålen till det högsta läget genom att vrida handhjulet mot dig. Höj pressarfoten, ta bort tyget och dra trådarna bakåt.

Dra trådarna uppåt och in i trådkniven så att de skärs av i rätt längd och övertråden inte dras ut ur nålen när du börjar på nästa söm.

Elastisk raksöm

Den här sömmen är starkare än vanlig raksöm eftersom den är tredubbel och elastisk. Den elastiska raksömmen kan användas för kraftiga tyger, slitstarka byxgrenar, och kantstickning av kraftiga tyger.

Styr försiktigt tyget när du syr samtidigt som du låter maskinen flytta tyget fram och tillbaka.

			0	2–3	3–5

Inställning för elastisk raksöm

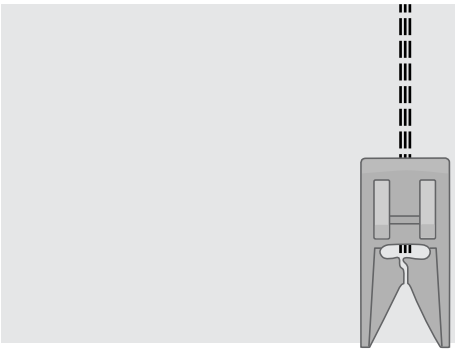

Flerstegssicksack

Flerstegssicksack används till att överkasta obearbetade kanter. Kontrollera att nålen går in i tyget på vänster sida och kastar över kanten på höger sida.

Sömmen kan också användas som en elastisk söm för trikåtyger.

			3–5	1	3–5

Inställning för flerstegssicksack

Osynlig fållsöm

Osynlig fållsöm används för att sy osynliga fållar på kjolar, byxor och heminredningsprojekt. Det finns två olika typer av osynlig fållsöm: den ena rekommenderas för medeltjocka till kraftiga vävda tyger (1) och den andra för medeltjocka till kraftiga elastiska tyger (2).

(1)	(2)			3–4	1–2	3–5

Inställning för osynlig fållsöm

- Kasta över fållens obearbetade kant om du syr på ett vävt tyg. På de flesta trikåmaterial behöver du inte kasta över kanten först.
- Vik in och pressa fållen mot avigan.
- Vik sedan tillbaka fållen så att ungefär 1 cm av den kastade kanten sticker ut utanför fållen. Plaggets avigsida ska nu vara vänd uppåt.
- Lägg tyget under pressarfoten så att fållen går längs med kantlinjalen (A).
- När nålen går ner i fållen ska den fånga upp en liten del av tyget. Om sömmen syns från rätsidan justerar du kantlinjalen (A) genom att vrida på skruven (B) tills stygnet i sömmen endast kan anas.

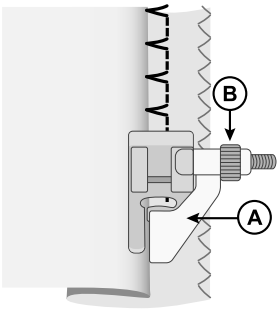

Vävt tyg (ej elastiskt)

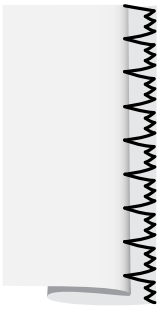

Stretchtyg

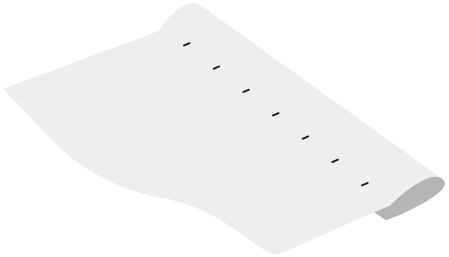

Tygets rätsida

Lutande overlocksöm

Den lutande overlocksömmen sys samtidigt som kanten överkastas. Perfekt för elastiska tyger. Sömmen är mer elastisk än vanliga sömmar och dessutom väldigt hållbar och snabbsydd.

Lägg in tyget under pressarfoten med pressarfotens kant längs tygkanten. Klipp bort överflödigt tyg utanför sömmen när du har sytt klart.

Tips! Använd pressarfoten för osynlig fållsöm för att sy i kanten av tyget. Justera förlängningen på pressarfoten och låt den följa tygkanten. Provsy alltid på en stuvbit först. Resultatet kan variera beroende på tygets tjocklek och kvalitet.

			5	S1	3–5

Inställning för lutande overlocksöm

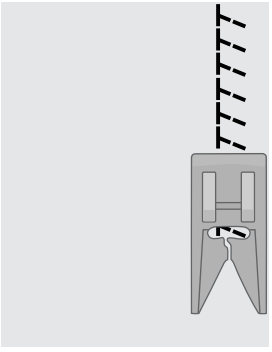

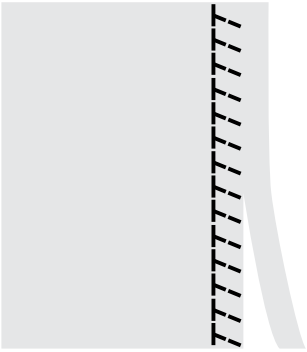

Stängd overlocksöm

Den stängda overlocksömmen kan användas för att sy i medeltjocka till kraftiga elastiska tyger.

Använd sömmen för att fålla elastiska tyger (A) och för skärphällor (B). Vik en fåll mot avigsidan och sy med stängd overlocksöm från rätsidan. Klipp bort överflödigt tyg.

			5–6	S1	3–5

Inställning för stängd overlocksöm

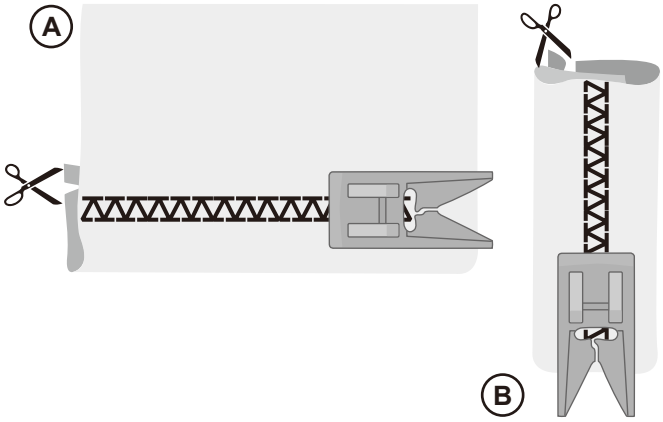

Lagning och stoppning

Laga stora hål

För att täcka ett stort hål måste du sätta nytt tyg ovanpå det trasiga området.

Tråckla fast lappen över det trasiga området på tygets rätsida.

Sy över tygets kanter med sicksack eller flerstegssicksack.

Klipp bort överflödigt tyg vid sömmen på tygets avigsida.

			4–6	2	3–5

Inställning för sicksack

			5	1–2	3–5

Inställning för flerstegssicksack

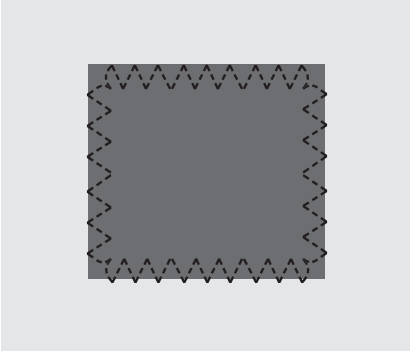

Laga små hål

Ett litet hål eller en reva lagas enkelt med trestegssicksack.

Sy över det trasiga området flera gånger tills det är helt täckt. Se till att sömmarna överlappar varandra.

Tips! För att lagningen ska hålla bättre kan du lägga en tygbit under hålet/revan innan du syr.

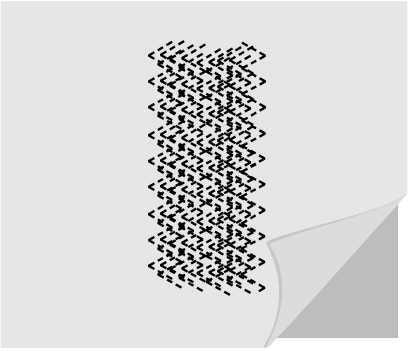

Laga revor

Vid revor, fransade kanter eller små hål kan det vara bra att lägga en tygbit mot tygets avigsida. Det förstärker lagningen.

Lägg en tygbit under det trasiga tyget. Den ska vara något större än det trasiga området.

Sy över det trasiga området med sicksack eller flerstegssicksack.

Klipp bort överflödigt tyg från den förstärkande tygbiten.

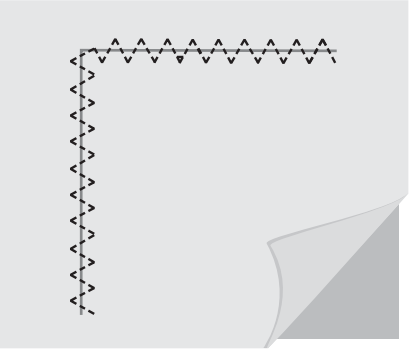

Knapphål i ett steg

Sy knapphål med perfekt storlek för knappen. Lägg mellanlägg under tyget och/eller förstärk tyget där knapphålen ska sys.

Obs! Sy alltid ett provknapphål på en restbit av det aktuella tyget.

1. Märk ut knapphålets startposition på tyget (A).
2. Öppna knapphållaren på den automatiska knapphålsfoten genom att trycka spaken bakåt (B). Lägg i knappen. Tryck knapphållaren framåt tills knappen sitter fast ordentligt (C). Knappens storlek avgör knapphålets längd.
3. Sätt fast den automatiska knapphålsmätaren.
4. Kontrollera att tråden dras genom hålet i pressarfoten och placeras under foten.
5. Lägg tyget under pressarfoten så att markeringen på tyget är i linje med knapphålsfotens mitt (D).
6. Sänk ner knapphålsspaken (E) hela vägen och tryck den försiktigt ifrån dig.
7. Håll fast övertrådens ände och börja sy. Knapphålet sys framifrån och bakåt. Sluta sy när knapphålet är klart.
8. När knapphålet är klart höjer du pressarfoten. Höj knapphålsspaken så långt det går.
9. Fäst tränsen genom att trä övertråden i en vanlig synål, dra igenom tråden till avigsidan och knyta ändarna innan du klipper av överflödig tråd.
10. Använd en sprättare och skär upp knapphålet från båda sidor in mot mitten (F).

Om du vill sy fler knapphål - tryck inte upp knapphålsspaken när du är klar med knapphålet. Skjut den istället ifrån dig igen. Sy ett knapphål till.

			5,0		3–5

Inställning för knapphål

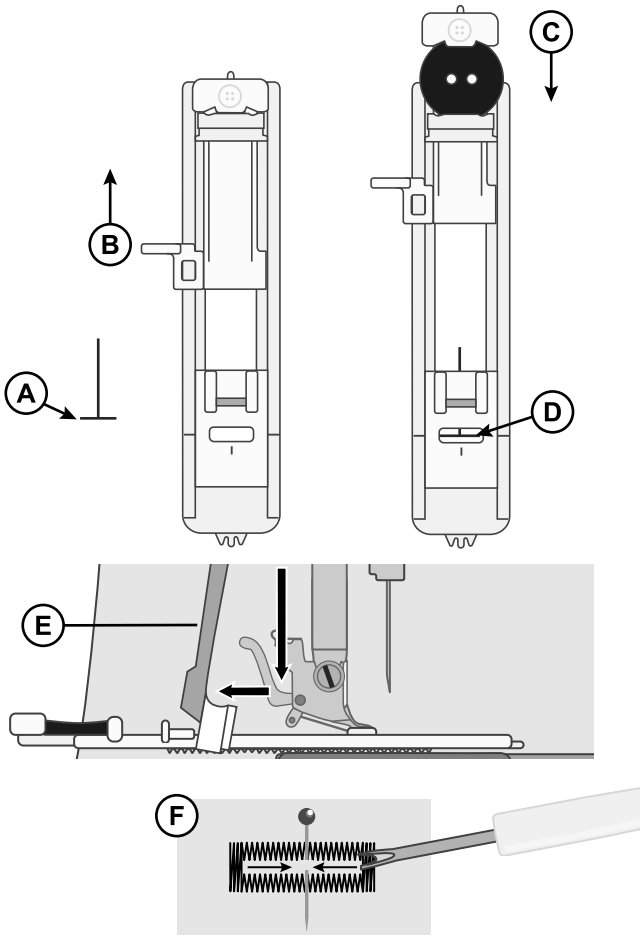

Knapphål med iläggstråd

När du syr knapphål i elastiska tyger rekommenderar vi att iläggstråd används för ökad stadga och för att motverka att knapphålet sträcks.

Lägg en ögla av kraftig tråd eller pärlgarn över stiftet på baksidan av foten (A). Dra trådändarna framåt under foten och knyt dem runt stiftet framtill på foten (B).

Sy ett knapphål. Sy över snodden med satinsömsstolparna.

När knapphålet är klart lyfter du av snodden från stiften och drar den rak.

Trä snoddens ändar i en nål, dra igenom dem till avigsidan och knyt ändarna innan du klipper av överflödig tråd.

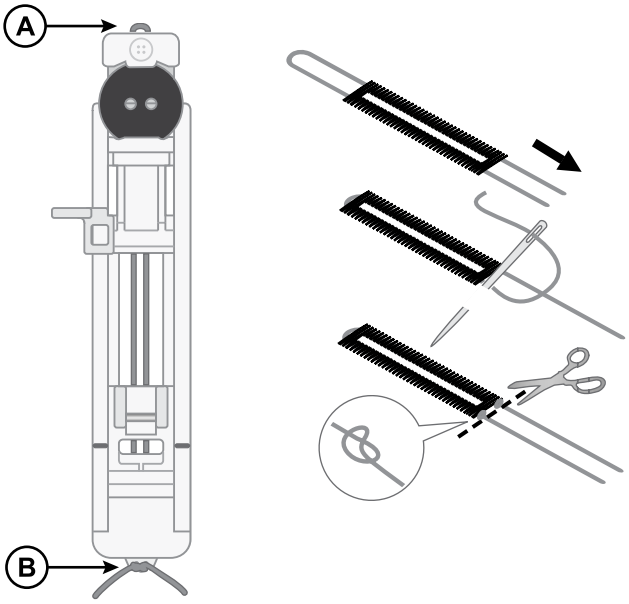

Balanserade knapphål

Stygntätheten kan vid behov ändras för de vänstra knapphålsstolparna med ratten för knapphålsbalans.

Ratten för balanserade knapphål ska normalt vara i neutralt läge (mellan ”+” och ”–”).

A. Om stygnen i den vänstra knapphålsstolpen är för täta vrider du ratten mot plustecknet.

B. Om stygnen i den vänstra knapphålsstolpen är för glesa vrider du ratten mot minustecknet.

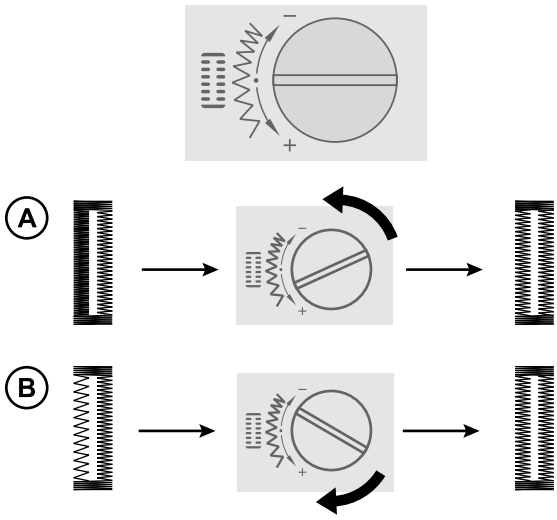

Knappsömnad

Fäst knappar enkelt och snabbt med den särskilda sömmen för att sy i knappar.

Obs! I exemplet nedan visas hur du syr i en knapp med pressarfoten för att sy i knappar (finns som extra tillbehör).

1. Välj sömmen för att sy i knappar.
2. Sänk matartänderna (sidan 13).
3. Sätt fast pressarfoten för att sy i knappar på maskinen.
4. Markera var knappen ska sitta med hjälp av märkpennan (A).
5. Lägg tyget under pressarfoten och placera knappen under pressarfoten i linje med markeringen på tyget. Sänk pressarfoten (B).
6. Vrid mycket långsamt handhjulet mot dig för att säkerställa att nålen går ner i hålen. Justera stygnbredden om det behövs (C).
7. Börja sy med låg hastighet. Stanna efter några stygn.
8. Lämna kvar en lång trådände och dra in den under knappen. Vira trådänden runt trådhalsen.
9. Dra tråden till tygets avigsida med hjälp av en vanlig synål och fäst den.
10. Koppla in matartänderna igen genom att flytta tillbaka spaken för matartänderna till vanlig sömnadsposition. Vrid sedan handhjulet mot dig ett helt varv.

			3–4	–	2–4

Inställning för att sy i knappar

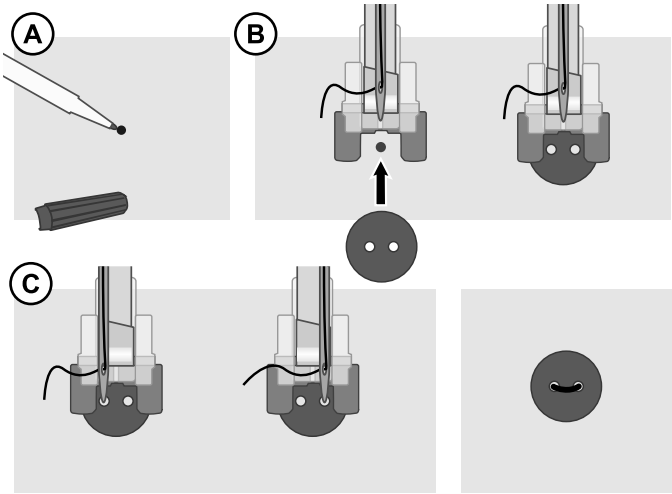

Sy i blixtlås

Blixtlåsfoten kan sättas fast antingen till höger eller vänster om nålen. På så sätt är det lätt att sy längs båda sidor av blixtlåset.

A. Om du vill sy den högra sidan av blixtlåset sätter du foten till vänster. Placera nålen i vänsterläge.

B. Om du vill sy den vänstra sidan av blixtlåset sätter du foten till höger. Placera nålen i högerläge.

			0	2–3	3–5

Inställning för att sy i blixtlås

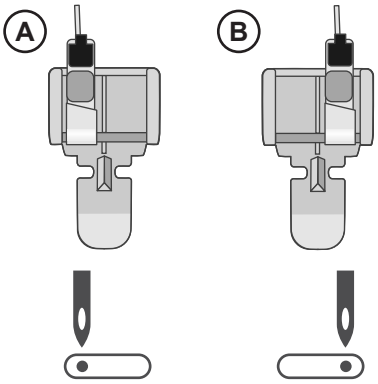

Centrerat blixtlås

- Lägg ihop tygdelarna räta mot räta och nåla. Märk ut blixtlåsets längd på tyget.
- Tråckla ihop blixtlåssömmen med angiven sömsmån (använd raksöm med stygnlängd 4 mm, trådspänning 2). Tråckla till slutet av blixtlåsmarkeringen (C).
- Ställ in maskinen för raksöm (se tabellen ovan) och sy några bakåtstygn. Sy sedan resten av sömmen med angiven sömsmån (C).
- Pressa isär sömsmånen. Lägg blixtlåset med rätsidan mot sömmens avigsida och tejpa fast det (D).
- Vänd på tyget så att rätsidan är vänd uppåt. Sätt fast blixtlåsfoten till vänster (A).
- Sy längs blixtlåsets högra sida till dess ände. Kom ihåg att fästa sömmen i början (E). Stanna med nålen nere i tyget, lyft pressarfoten och vrid tyget så att du kan sy över blixtlåsets nedre ände.
- Sätt fast blixtlåsfoten till höger (B). Sy fast den andra blixtlåssidan på samma sätt som den första (F).
- Vänd tyget och ta bort tejpen på baksidan.
- Vänd upp tygets rätsida igen och ta bort tråckelstygnen.

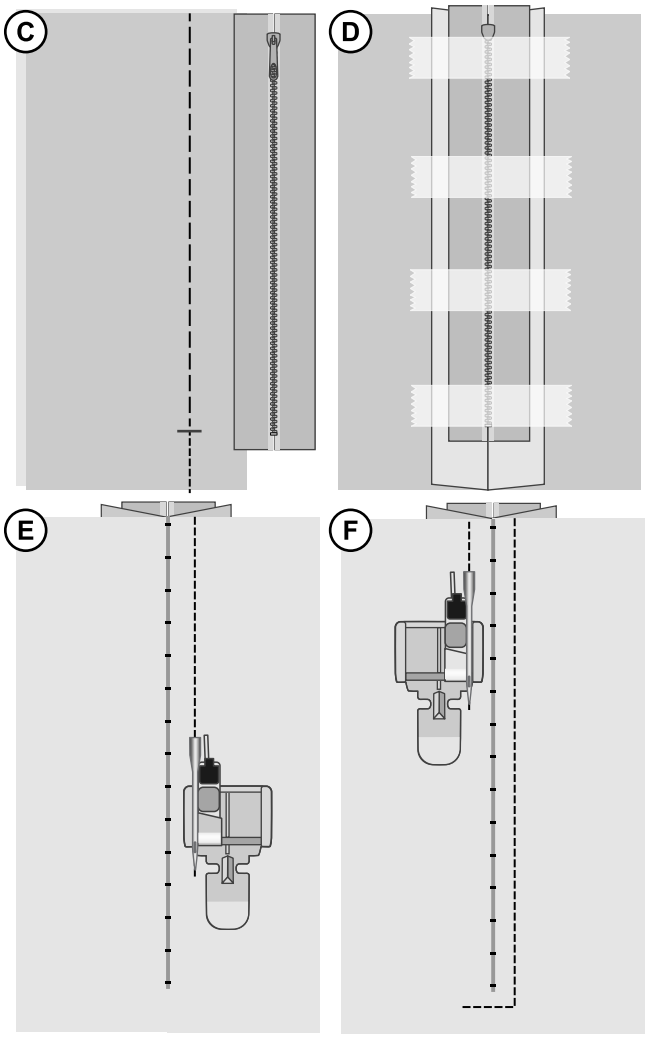

UNDERHÅLL

Rengöra symaskinen

För att din symaskin ska fungera väl bör den rengöras ofta. Den behöver inte smörjas (oljas). Torka av maskinens utsida med en mjuk trasa för att rengöra den från damm och ludd.

Rengöra spolområdet

⚠ *Höj nålen och stäng av maskinen.*

Ta bort pressarfoten. Ta bort spolluckan genom att trycka den lilla knappen på luckans högersida åt höger. Ta ut undertrådsspolen.

Rengör spolområdet med borsten som finns bland tillbehören.

Sätt fast pressarfoten, sätt i spolen och sätt tillbaka spolluckan.

Obs! Blås inte i eller runt spolkorgen. Damm och ludd åker då längre in i maskinen.

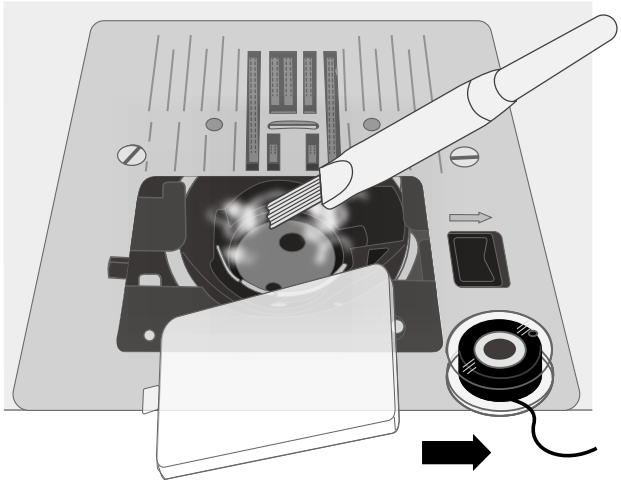

Rengöra under stygnplåten

⚠ *Höj nålen och stäng av maskinen.*

Området under stygnplåten måste rengöras när du har sytt flera sömnadsprojekt eller när du märker att det finns ludd.

Ta bort pressarfoten. Ta bort spolluckan genom att trycka den lilla knappen på luckans högersida åt höger. Ta ut undertrådsspolen.

Skruva loss skruvarna på stygnplåten med skruvmejseln. Lyft upp och ta bort stygnplåten.

Rengör området med borsten eller med en torr trasa.

Obs! Blås inte i eller runt spolkorgen. Damm och ludd åker då längre in i maskinen.

Placera stygnplåten över matartänderna, sätt tillbaka och dra åt skruvarna.

Sätt fast pressarfoten, sätt i spolen och sätt tillbaka spolluckan.

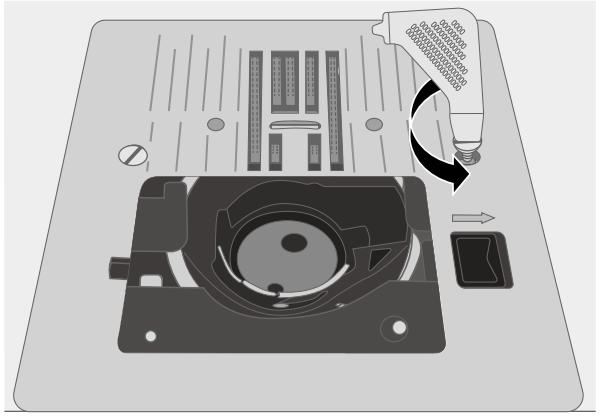

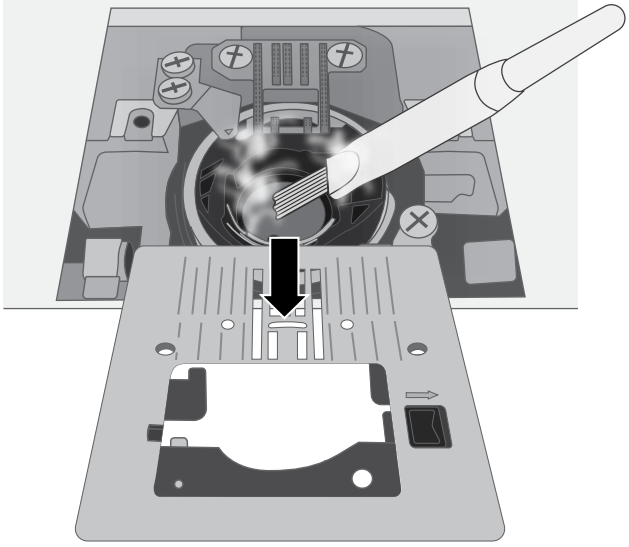

Felsökning

Trådöglor på tygets undersida

Möjlig orsak: Trådöglor på tygets undersida tyder alltid på att övertråden inte är korrekt trädd. De uppstår när övertråden inte ligger rätt i trådspänningsmekanismen och inte har trätts genom trådtilldragaren.

Lösning: *Trä om maskinen och var noga med att höja pressarfotsspaken innan du börjar trä så att tråden hamnar rätt i spänningsmekanismen och trådtilldragaren. Kontrollera att maskinen är korrekt trädd genom att göra följande:*

- *Höj pressarfotsspaken (sidan 7) och trä maskinens övre del (sidan 10).*
- *Trä nålen, men lägg inte tråden under pressarfoten än. När du drar övertråden åt vänster ska den löpa fritt.*
- *Sänk pressarfotsspaken. När du drar övertråden åt vänster ska du känna ett motstånd. Det betyder att maskinen är korrekt trädd.*
- *Lägg tråden under pressarfoten och dra sedan upp undertråden. Dra båda trådändarna bakåt under pressarfoten. Sänk pressarfoten och börja sy.*

Om du har sänkt pressarfotsspaken men tråden fortfarande löper fritt (d.v.s. om du inte känner någon skillnad beroende på om pressarfoten är höjd eller sänkt) är maskinen felträdd. Ta bort övertråden och trä om maskinen.

Undertråden går av

Möjlig orsak: Undertråden är felaktigt trädd.

Lösning: *Kontrollera att spolen sitter rätt i spolkorgen (sidan 9).*

Möjlig orsak: För mycket tråd på spolen eller ojämnt spolad tråd.

Lösning: *Det kan hända att undertråden inte låg rätt mellan trådspänningsskivorna under spolningen (sidan 9).*

Möjlig orsak: Smuts eller ludd i spolkorgen.

Lösning: *Rengör spolkorgen (sidan 25).*

Möjlig orsak: Fel spolar används.

Lösning: *Använd spolar av samma typ som de som medföljer maskinen (transparenta SINGER®-spolar av klass 15). Byt inte ut dem mot andra!*

Undertråden syns på tygets ovansida

Möjlig orsak: Övertråden för hårt spänd.

Lösning: *Minska övertrådsspänningen (sidan 13).*

Möjlig orsak: Trådvägen är blockerad, vilket gör övertråden extra spänd.

Lösning: *Kontrollera att övertrådens väg inte är blockerad och att tråden löper fritt genom trådvägen.*

Möjlig orsak: Undertråden sitter inte rätt i spolkorgen.

Lösning: *Trä om undertråden (sidan 9).*

Problem med undertrådsspolning

Möjlig orsak: Undertråden är för löst spolad.

Lösning: *Spola om undertråden och se till att tråden ligger tätt mot trådspänningsskivan för undertrådsspolning (sidan 9).*

Möjlig orsak: Spolaxeln är inte helt tillslagen. Därför roterar inte spolen.

Lösning: *Kontrollera att spolaxeln är helt tillslagen innan du börjar spola.*

Möjlig orsak:	Undertråden har spolats slarvigt eftersom trådänden inte fästes ordentligt i början av spolningen.
Lösning:	*Håll trådänden (som kommer ut från spolen) i ett stadigt grepp innan du börjar spola. Spola några varv. Stanna sedan och klipp av trådänden så nära spolen som möjligt.*

Tyget drar ihop sig

Möjlig orsak:	Övertråden för hårt spänd.
Lösning:	*Minska övertrådsspänningen (sidan 13).*
Möjlig orsak:	Stygnlängden är för liten.
Lösning:	*Öka stygnlängden (sidan 15).*
Möjlig orsak:	Fel nål för tyget.
Lösning:	*Använd en nål av rätt typ och storlek för tyget (sidan 11 och sidan 12).*

Det bildas en tunnel i tyget under stygnen

Möjlig orsak:	Tyget är inte tillräckligt stabilt för den aktuella stygntätheten (t.ex. satin- eller applikationssöm).
Lösning:	*Lägg ett mellanlägg under tyget för att förhindra att stygnen drar ihop tyget så att det bildas ett upphöjt veck.*

Högt ljud under sömnad

Möjlig orsak:	Tråden går inte in i trådtilldragaren.
Lösning:	*Trä om maskinen och se till att trådtilldragaren är i det högsta läget så att tråden går in i ögat på trådtilldragaren. Vrid maskinens handhjul mot dig så att trådtilldragaren höjs till det högsta läget innan du börjar trä.*
Möjlig orsak:	Trådvägen är blockerad.
Lösning:	*Kontrollera att tråden inte fastnar i trådrullen eller bakom trådbrickan.*

Maskinen matar inte tyget

Möjlig orsak:	Pressarfotsspaken har inte sänkts ner på tyget efter att maskinen har trätts.
Lösning:	*Sänk pressarfotsspaken innan du börjar sy. Dra inte i tyget och tvinga det inte framåt när du syr.*
Möjlig orsak:	Matartänderna är sänkta.
Lösning:	*Matartänderna måste höjas och återaktiveras genom att handhjulet vrids ett helt varv (sidan 13).*
Möjlig orsak:	Stygnlängden är satt till noll.
Lösning:	*Öka stygnlängden (sidan 15).*

Maskinen börjar inte sy

Möjlig orsak:	Spolaxeln är aktiverad när du försöker sy.
Lösning:	*Inaktivera spolaxeln genom att skjuta den åt vänster.*
Möjlig orsak:	Elsladden och/eller fotpedalen är inte korrekt isatt.
Lösning:	*Kontrollera att elsladden och fotpedalen är korrekt anslutna till maskinen och eluttaget (sidan 6).*
Möjlig orsak:	Fel spolar används.
Lösning:	*Använd spolar av samma typ som de som medföljer maskinen (transparenta SINGER®-spolar av klass 15). Byt inte ut dem mot andra!*

Nålen går sönder

Möjlig orsak:	Böjd, trubbig eller skadad nål.
Lösning:	*Kassera nålen och sätt i en ny nål (sidan 13).*
Möjlig orsak:	Fel nålstorlek för tyget.
Lösning:	*Sätt i en nål som lämpar sig för tygtypen (sidan 11).*
Möjlig orsak:	Maskinen är inte korrekt trädd.
Lösning:	*Trä om maskinen från början (sidan 10).*
Möjlig orsak:	Tyget ”dras” eller ”tvingas” framåt.
Lösning:	*Varken dra eller tvinga tyget framåt när du syr utan låt maskinens matartänder flytta tyget framåt under pressarfoten medan du bara styr det.*

Nålträdaren fungerar inte

Möjlig orsak:	Nålen är inte i rätt läge.
Lösning:	*Höj nålen till högsta läget genom att vrida handhjulet mot dig.*
Möjlig orsak:	Nålen är inte korrekt fastsatt.
Lösning:	*För in nålen så långt upp det går i nålhållaren.*
Möjlig orsak:	Nålen är böjd.
Lösning:	*Ta bort den böjda nålen och sätt i en ny nål (sidan 13).*
Möjlig orsak:	Haken är skadad.
Lösning:	*Nålträdaren behöver bytas. Kontakta ett auktoriserat servicecenter.*

Hoppstygn

Möjlig orsak:	Nålen är inte korrekt fastsatt.
Lösning:	*Kontrollera att den platta sidan av nålens överdel är vänd mot maskinens baksida och att nålen har skjutits in så långt det går. Dra sedan åt nålskruven.*
Möjlig orsak:	Fel nål för det aktuella tyget.
Lösning:	*Använd en nål av rätt typ och storlek för tyget (sidan 11 och sidan 12).*
Möjlig orsak:	Böjd, trubbig eller skadad nål.
Lösning:	*Kassera nålen och sätt i en ny nål (sidan 13).*

Stygnen är ojämna

Möjlig orsak:	Tyget ”dras” eller ”tvingas” framåt.
Lösning:	*Varken dra eller tvinga tyget framåt när du syr utan låt maskinens matartänder flytta tyget framåt under pressarfoten medan du bara styr det.*
Möjlig orsak:	Felaktig stygnlängd.
Lösning:	*Justera stygnlängden (sidan 15).*
Möjlig orsak:	Mellanlägg kan behöva användas för den här tekniken.
Lösning:	*Lägg mellanlägg under tyget.*

Tråden trasslar ihop sig i början

Möjlig orsak:	Över- och undertråden ligger inte rätt under pressarfoten innan du börjar sy.
Lösning:	*Kontrollera att både över- och undertråden ligger under pressarfoten och är dragna bakåt innan du börjar sy.*
Möjlig orsak:	Sömnad påbörjad utan tyg under pressarfoten.
Lösning:	*Lägg tyget under pressarfoten och kontrollera att nålen går ner i tyget. Håll lätt i båda tygändarna när de första stygnen sys.*
Möjlig orsak:	Mellanlägg kan behöva användas för den här tekniken.
Lösning:	*Lägg mellanlägg under tyget.*

Övertråden går av

Möjlig orsak:	Trådvägen är blockerad
Lösning:	*Kontrollera att tråden inte har fastnat i trådrullen (i ojämnheter på själva rullen) eller bakom trådrullehållaren eller trådbrickan (om tråden har lagt sig bakom trådbrickan och därför inte löper fritt genom trådvägen).*
Möjlig orsak:	Maskinen är inte korrekt trädd.
Lösning:	*Ta bort övertråden helt, höj pressarfotsspaken, trä om maskinen och se till att tråden fångas upp av trådtilldragaren (höj trådtilldragaren till det högsta läget genom att vrida handhjulet mot dig).*
Möjlig orsak:	Övertråden är för hårt spänd.
Lösning:	*Minska övertrådsspänningen (sidan 13).*

Tekniska specifikationer

Fotpedal GTD-1 DC (24 V)	**Märkspänning** 100-240 VAC, 50-60 Hz	**Sömnadshastighet** Max. 1000 ± 100 varv/min *(vid raksöm med standardstygnlängd)*
Pressarfotshöjd 6.5 mm	**Stygnbredd** 0–6mm	**Stygnlängd** 0–4mm
Kapslingsklass II (Europa)	**Belysning** LED-lampa	**Vikt** 6.6 kg
Maskinens mått Längd: ≈400 mm Bredd: ≈170 mm Höjd: ≈280 mm		

Vi förbehåller oss rätten att utan föregående meddelande göra ändringar i symaskinsutrustningen och tillbehörssortimentet samt att ändra prestanda eller design. Sådana ändringar är dock alltid till fördel för kunden och produkten.

IMMATERIELL EGENDOM

SINGER® är ett varumärke som tillhör Singer Sourcing Limited LLC eller dess dotterbolag.

Observera att denna produkt vid kassering måste lämnas för säker återvinning i enlighet med gällande nationell lagstiftning för el- och elektronikprodukter. Elartiklar får ej slängas bland osorterat hushållsavfall. Elartiklar källsorteras separat. Kontakta din kommun för mer information gällande olika återvinningsalternativ. När gamla maskiner ersätts med nya kan återförsäljaren enligt lag vara skyldig att ta emot din gamla maskin för kassering utan kostnad.

Elartiklar som slängs på soptipp kan avge hälsofarliga ämnen som sprider sig till grundvattnet och vidare till olika livsmedel.

Importer to the UK:
VSM UK
Ravensbank House, Ravensbank Drive
North Moons Moat, Redditch. B98 9NA, United Kingdom

Manufacturer
VSM GROUP AB, **SVP Worldwide**
Soldattorpsgatan 3
SE-55474, Jonkoping, SWEDEN

SINGER®

ORIGINAL SINCE 1851.

4711809-01B · Svensk · © 2026 Singer Sourcing Limited LLC or its Affiliates. · All rights reserved